agilidad · seguridad · eficacia · tecnología · calidad

Catálogo General

RALOE

Por profesionales,
para profesionales

Nuestros socios:

Fermator Savera

Marca AENOR Certificado de seguimiento de proyectos de I+D+i

AENOR entidad dedicada al desarrollo de la normalización y la certificación (N+C) en todos los sectores industriales y de servicios. Su presencia en los foros internacionales, europeos y americanos garantiza la participación de nuestro país en el desarrollo de la normalización y el reconocimiento internacional de la certificación de AENOR.

AENOR ha concedido a RALOE una licencia de uso de la Marca AENOR de Proyecto I+D+i Certificado. Proyecto por el cual RALOE podrá diseñar y desarrollar nuevas tecnologías y aplicarlas a ascensores y plataformas de elevación.

En colaboración con IMPIVA y FEDER, RALOE da un paso más hacia la internacionalización.

IMPIVA
GENERALITAT VALENCIANA
CONSELLERIA D'INDÚSTRIA, COMERÇ I INNOVACIÓ
UNIÓN EUROPEA
Fondo Europeo de Desarrollo Regional
Una manera de hacer Europa

Raloe, liderazgo empresarial

Desde nuestra fundación hace 28 años nos hemos consolidado como la compañía líder en la comercialización de componentes así como en el diseño a medida de ascensor completo.

Profesionalidad. Contamos con la larga experiencia de nuestros dos socios y grandes especialistas en el sector, Fermator y Savera Group. Junto a ellos, en Raloe llevamos años invirtiendo en el avance tecnológico, tanto en el diseño de ascensores como en el equipamiento informático consiguiendo que el servicio profesional sea eficiente hasta la entrega final. Para ello disponemos de aproximadamente 100 profesionales cualificados, de los cuales más de 20, son ingenieros.

Compromiso con el cliente. Nuestro cualificado equipo humano nos permite garantizar un servicio ágil y eficaz. Nos adaptamos a las necesidades de cada uno de nuestros clientes y elaboramos proyectos a medida ofreciendo las mejores soluciones.

Especialización. Desarrollamos proyectos específicos y a la medida de las necesidades de nuestros clientes. Los departamentos Técnico e I+D+i, trabajan conjuntamente diseñando ascensores, aportando en cada caso la solución técnica óptima. Además, ampliamos continuamente la gama de ascensores de rehabilitación, desarrollando nuevos productos y exenciones de las normas armonizadas.

Fermator Savera

"Nos adaptamos a cada hueco en cada edificio"

DomesticLift, el ascensor para el hogar. Parking Lift, el ascensor para el vehículo. Para nueva construcción, contamos con Symbio, el ascensor sin sala de máquinas. Y para el nuevo mercado de rehabilitación gearless, nuestros Optimus.

6 Referencias
8 Nuestro sistema
10 Optimus
14 Symbio
17 Eléctrico
18 Hidráulico
22 Unifamiliar
26 ParkingLift
28 Montacargas
30 Accesibilidad
34 Plataformas de carga
36 Estructuras
38 Cabina panorámica
40 Elegance
41 M02/L02
42 M03/L03
43 M04/L04
44 CH-01
45 Activa Ice
46 A01
47 Marina
48 Ice
49 Acabados de cabina
50 Botoneras
54 Componentes
55 Calidad, nuestro objetivo
56 Normativa
57

Referencias

- Wiener Linien U3 (Austria)
  (Línea de metro de Viena)
  Otis. 2 Ascensores eléctricos 900 kg y 1 ascensor hidráulico 1.000 kg

- Einkaufszentrum Bramfeld. Centro comercial en Alemania.
  Thyssen Alemania 3 montacargas 2.500 kg.

- Refer. Línea de tren de Lisboa (Linha do Alentejo –Troço Barreiro / Pinhal Novo).
  Otis. 14 Ascensores hidráulicos semipanorámicos 1.000 kg

- Instalaciones Ucrania
  Viviendas de lujo. 35 ascensores suministrados (Symbio de 7 a 18 alturas).

- Edificio Nexus de la UPC (Ricardo Bofill) Barcelona.
  Goberna. 2 Ascensores eléctricos 600 kg.
  1 Ascensor eléctrico 1.000 kg.

- Aeropuerto Sevilla
  ThyssenKrupp. 4 Ascensores SCM 2000 kg.

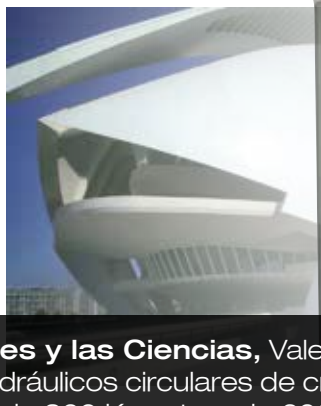

Ciudad de las Artes y las Ciencias, Valencia.
4 ascensores hidráulicos circulares de cristal.
Uno de 800 Kg. y tres de 600 Kg.
Suministrados a Kone.

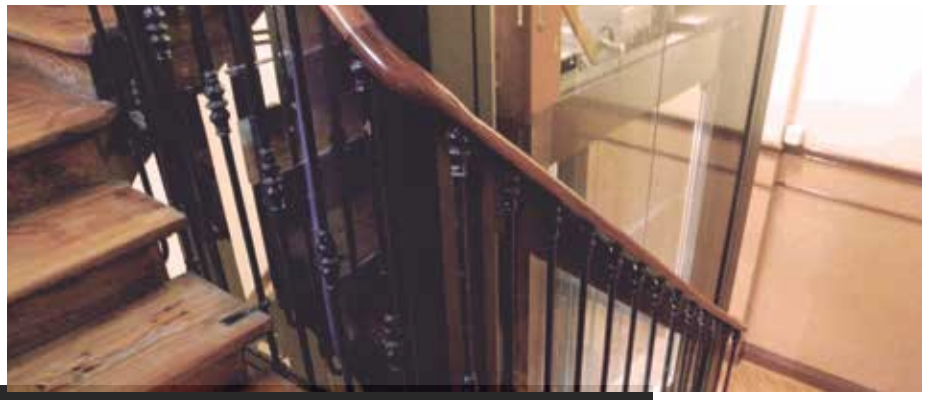

Instalaciones realizadas en Reino Unido: Raynes Park Leisure (Londres), Ricards Lodge High School (Wimbledon), Rutlish Boys High School (London). Instalados por Ascension Lifts. Flemington School, (Flemington) DomesticLift 385 Kg.

Vivienda particular Francia
Más de 650 unifamiliares suministrados
en 2012 para viviendas y comercios.

Nuestro sistema

En Raloe disponemos de un potente sistema de gestión de pedidos que ha sido creado en exclusiva para nosotros y que nos diferencia del resto de empresas del sector.

THE BEST-RUN BUSINESSES RUN SAP

Fase 1

1. Oferta: El cliente puede solicitar ofertas vía correo electrónico, web o fax empleando formularios de ayuda. Entregamos plano express en un plazo de 48 horas.

Fase 2

2. Configuración: Introducimos en el sistema la toma de datos del cliente, obtenemos una configuración válida desde el punto de vista comercial y técnico.

Fase 3

3. Pedido: Al aceptar el cliente la oferta el sistema está en condiciones de emitir documentación, "proyecto" y pedidos de compra.

Fase 4

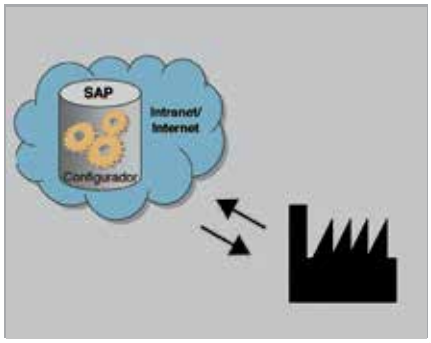

4. Compras: Empleamos comunicación XML con proveedores, enviamos los pedidos y recibimos las confirmaciones sin intervención del usuario.

Fase 5

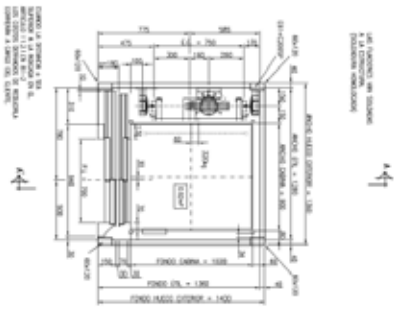

5. Documentación: Generamos de manera automática toda la documentación necesaria para legalizar la instalación.

Fase 6

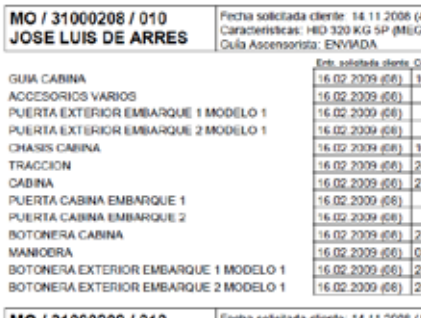

6. Seguimiento: El cliente puede hacer seguimiento on-line del estado de sus pedidos.

E-Budget

El sistema eBudget es una nueva herramienta puesta a disposición de algunos clientes de Raloe que les permite realizar configuraciones de aparatos elevadores de una forma ágil, sencilla y personalizada. El cliente cumplimenta los datos básicos de configuración del ascensor en una página web restringida por código de usuario y contraseña, automáticamente se procesan las peticiones y se envía pdf de la oferta al cliente. Si la oferta generada no fuese completa, el equipo de Raloe deberá revisarla y adaptarla convenientemente. El cliente puede ver en la web las peticiones de oferta que se están tramitando, así como el estado en el que se encuentra cada una de ellas.

Funcionalidades automáticas

- Estimación de costes
- Determinación de un precio de venta
- Validación normas EN.81
- Generación de lista de materiales a comprar
- Generación de formularios: oferta, proyecto, datos técnicos y pedidos de compra.
- Seguimiento de obras.

Nuestros modelos de configuración de ascensores utilizan:

- Listas de materiales.
- 2.000 restricciones o reglas.
- 3.600 tablas de variantes.
- 12.000 características.

Configurador de producto, exclusivo y preciso

THE BEST-RUN BUSINESSES RUN SAP

Nuestro configurador de producto, que ha sido desarrollado mediante la herramienta estándar de SAP, es el resultado de 10 años de experiencia. Con esta herramienta hemos conseguido estandarizar el diseño a medida de forma que facilitamos todo el proceso desde que se solicita el pedido hasta que concluimos el proyecto. Se trata de un sistema completamente preciso, donde no cabe la posibilidad de error y al mismo tiempo flexible, puesto que nos permite adaptarnos con facilidad a las necesidades de cada cliente. Desde el inicio todo está asistido por ordenador con la certeza de una configuración resultante precisa.
El configurador dispone de un histórico de modificaciones, que permite obtener en todo momento una trazabilidad precisa y segura a lo largo de la vida de los productos.

Optimus *gearless*

Pensado para **rehabilitación y modernización** de ascensores. Optimus es el ascensor eléctrico sin sala de máquinas que más optimiza el hueco del mercado.

• **Ventajas**

Flexibilidad: Permite configuración de simple, doble y triple embarque. Ideal para soluciones a 90°.

Eficiencia energética: Posibilidad de conectarlo a un enchufe monofásico.

Optimización: bancada de fácil montaje. Autoportante.

Adaptabilidad: Posibilidad de instalarlo con exención de foso y huida reducidos.

Con el OPTIMUS de Raloe el espacio no nos obliga a instalar ascensores hidráulicos en edificios existentes. OPTIMUS aprovecha el hueco igual que un hidráulico.

Si se renueva un edificio existente, muchas veces se cambia también el ascensor por completo. En este proyecto se pretende optimizar el espacio y conseguir la mayor superficie de cabina posible. Donde hasta ahora el ascensor hidráulico era la única opción, se presenta el OPTIMUS como mejor alternativa.

El ascensor eléctrico con y sin cuarto de máquinas con motor gearless, con posibilidad de alimentación monofásica, necesita sólo 300 mm en el lado del chasis de mochila. La instalación de las guías de cabina y de contrapeso en la misma línea optimiza este espacio.

• Características técnicas

Velocidad nominal	1 m/s > CONSULTAR
Carga nominal	hasta 2.500 kg
Cable	6,5 Ø y para > 1.000 kg - 8 Ø
Potencia	desde 0,7 kw
Suspensión	1:1 hasta 320 kg 2:1 (450 kg - 2.500 kg)
Huida estándar	3.600 mm.
Foso estándar	1.200 mm.
Recorrido	hasta 45 m.
Cuadro maniobra	instalado en marco de puerta*

*Puertas automáticas con marco de 120 mm.

Q (kg)	Potencia nominal (kw)	Huida mín. (1) (mm)	Foso mín. (mm)
100	0,7 - 0,9	2.375	200
180	1,2 - 1,5	2.375	200
320	2,0 - 2,5	2.375	200
450	3,2 - 3,8	2.375	200
630	4,5 - 5,1	2.375	400
800	5,7 – 7,2	3.450	400
1.000	7,1 – 8,6	3.450	550
1.275	8,4 - 9,8	3.600	550
1.600	10,7 - 12,2	3.600	550
2.000	13,3 - 15,0	3.700	1.250
2.500	16,6 - 20,7	3.700	1.250

(1) Dependerá de: puertas, máquina lateral y altura de cabina.

• Eléctrico estandar

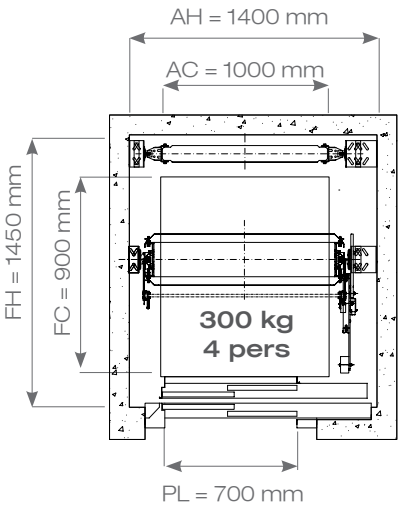

• Optimus

Mayor aprovechamiento de hueco

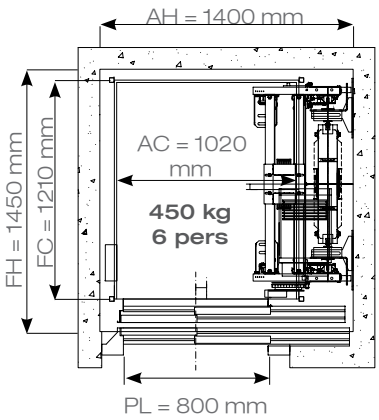

• Sin sala de máquinas

• Con sala de máquinas

Posibilidad de instalar reductor VVVF 1:1

• Posición Guías

En línea (hasta 630 kg)

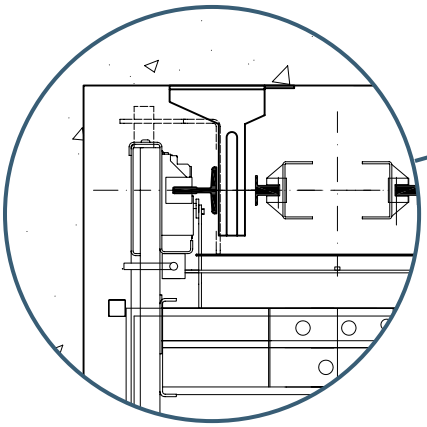

• Huecos mínimos estandar

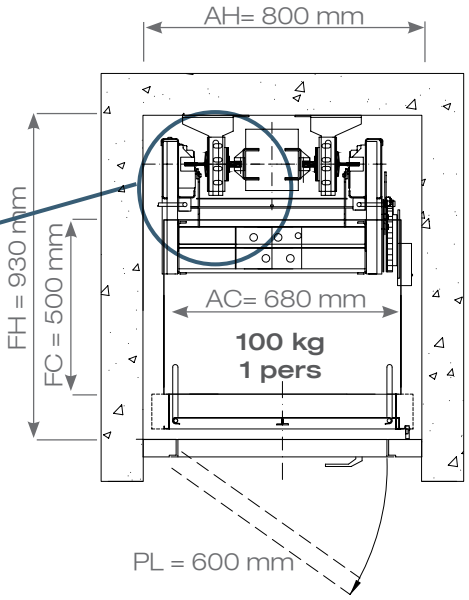

• Posición Guías

En paralelo (desde 750 hasta 2500 kg)

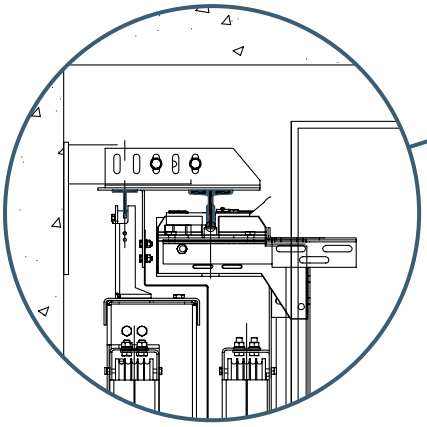

• Doble embarque a 90º 1000 kg

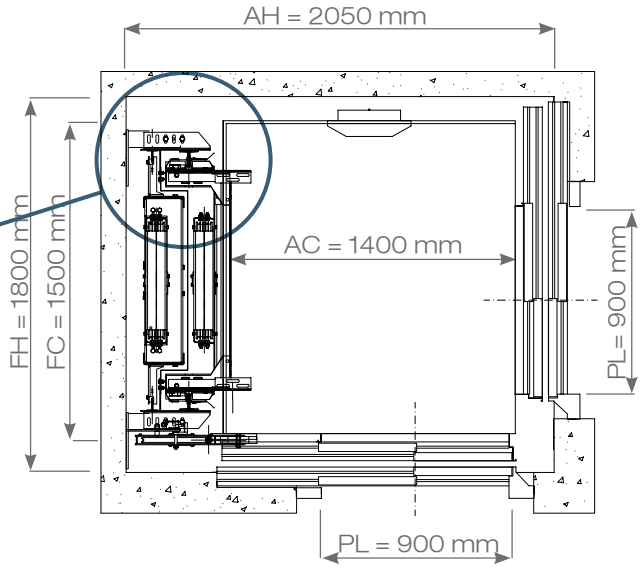

• Doble embarque a 90º especial

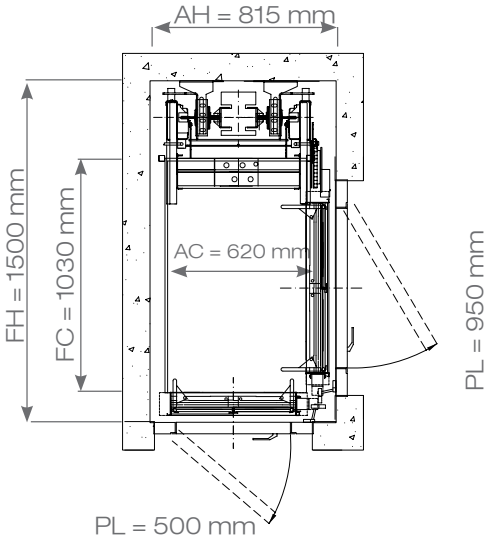

Plano de planta

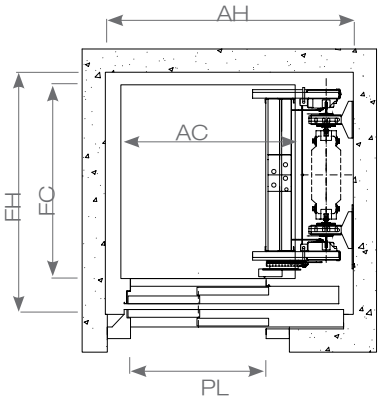

AH: Ancho Hueco
FH: Fondo Hueco
AC: Ancho Cabina
FC: Fondo Cabina
PL: Paso Libre

Q (kg)	AH[2]	FH	AC	FC	PL
100	800	930	680	500	600
180	800	1150	680	720	600
225	1250	1000	850	790	700
320	1280	1250	900	1000	700
450	1400	1450	1020	1210	800
630	1500	1650	1120	1410	800
800	1810	1750	1300	1500	900
1000	1610	2370	1100	2100	900
1275	1800	2600	1200	2300	1100
1600	2000	2700	1400	2400	1100
2000	2200	3000	1500	2700	1300
2500	2400	3000	1700	2700	1300

[2] Para Huidas inferiores a 3150 mm, incrementar AH en 65 mm más.

• Maxi Optimus

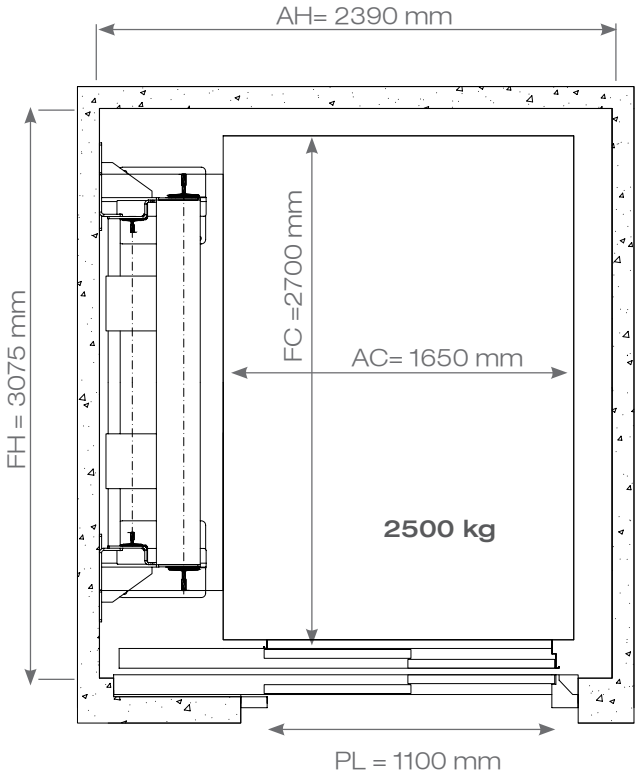

• Plano planta con Huida reducida menor a 3150 mm

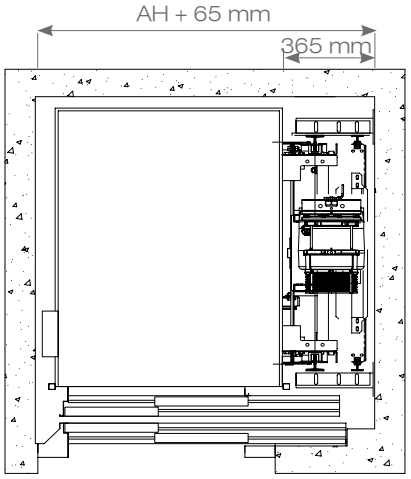

• Cota “0” con gearless y máquina Mody con Sala de Máquinas

En **edificios existentes** se pueden abrir **nuevas posibilidades para gente discapacitada** incluso en edificios con escaleras. Donde antes las únicas soluciones eran construir una voluminosa rampa o instalar un subescaleras que ocupaban mucho espacio para hacer posible el acceso de minusválidos, **ahora se puede instalar un OPTIMUS a cota “O” gracias al mínimo foso de 200 mm** para ascensores de 450 Kg.

Symbio *gearless*
sin sala de máquinas

Se trata de un **ascensor eléctrico sin sala de máquinas** que cuenta con un innovador diseño. Lo hemos dotado de máquina gearless para garantizar la mejor eficiencia energética. La optimización en el diseño del SCM Symbio ha reforzado el confort y la seguridad del ascensor.

• Ventajas

Optimización del espacio: no requiere sala de máquinas.

Ecológico: bajo consumo de la máquina gearless. Además, ésta no necesita aceite y no produce contaminación acústica.

Eficiencia energética: Posibilidad de conectarlo a un enchufe monofásico.

Bajo mantenimiento: la máquina tiene un largo ciclo de vida y las reparaciones son prácticamente innecesarias.

Confort: dispone de un chasis pórtico con suspensión 2:1 que garantiza la máxima calidad durante el viaje.

Q (kg)	Potencia nominal (kw)	Huida mín. (mm)	Foso mín. (mm)
320	2,0 -2,6	2.300	300
450	2,8 - 3,5	2.300	300
630	3,6 - 4,7	2.300	300
800	4,7 - 5,9	2.300	300*
1.000	5,9 - 7,1	2.600	750
1.125	7.2 - 8.3	2.600	750
1.250	7,9 - 9,2	2.600	750
1.600	10,0 - 11,4	CONSULTAR	750
2.000	12,5 - 14,1	3700**	1300**
2.500	15,6 - 19,4	3700**	1300**

Consultar hasta 4.000 Kg.

*Con chasis CEP-750-DS-2:1 P. Si es con chasis CEP-1250-DS 2:1 P, entonces debe ser 750.

** No hay gama.

• Características técnicas

Velocidad nominal	de 1 m/s 3VF hasta 1,6 m/s
Carga nominal	hasta 2.500 kg
Cable	6,5 / 8 mm. (> 1.000 kg)
Potencia	de 2,0 hasta 11,4 kw
Suspensión	2:1
Huida estándar	3.700 mm.
Foso estándar	1.200 mm.
Recorrido	hasta 45 m.
Cuadro maniobra	instalado en marco de puerta*

*Puertas automáticas con marco de 120 mm.

• Posibilidad en Monofásico 220 V (*)

(*) Monofásico 220 V para las siguientes velocidades:

Q (Kg)	Vn (m/s)
320	Hasta 0,6
450	Hasta 0,5
630	Hasta 0,4

• Cuadro maniobra en marco de puerta

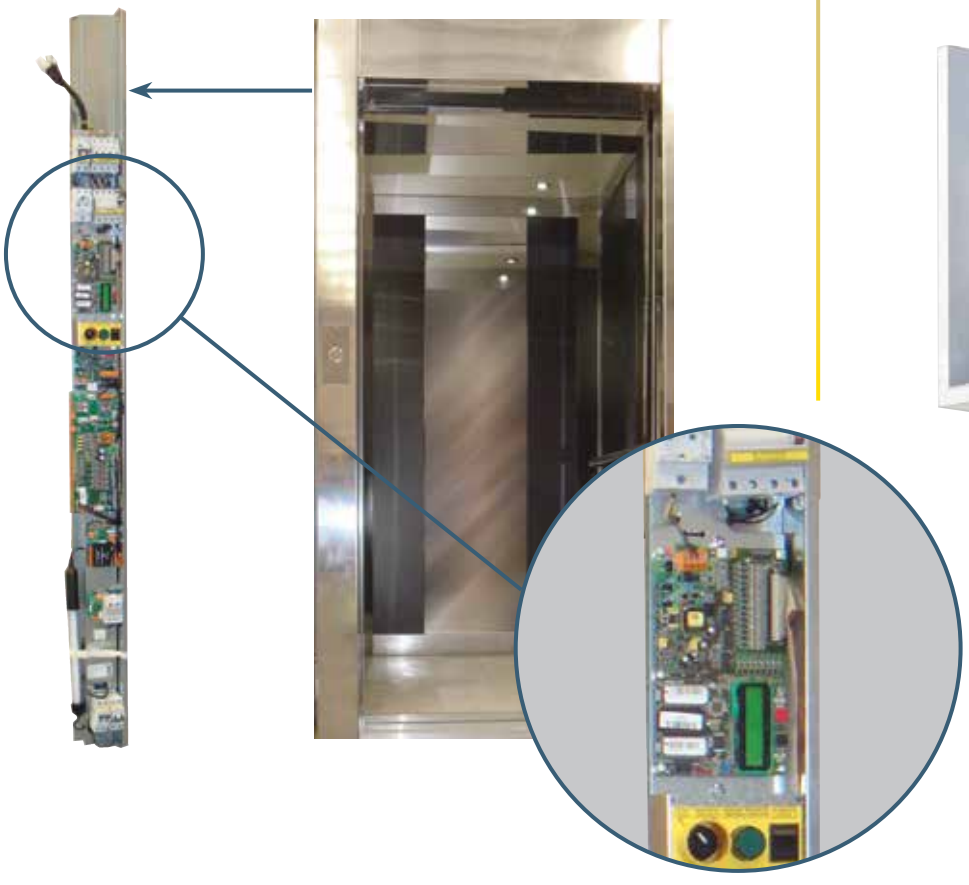

• Sin sala de máquinas

• Con sala de máquinas

Plano de planta

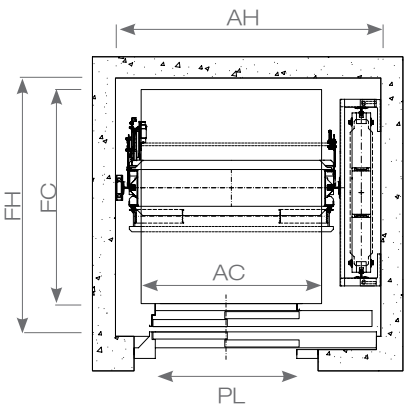

AH: Ancho Hueco
FH: Fondo Hueco
AC: Ancho Cabina
FC: Fondo Cabina
PL: Paso Libre

Q (kg)	AH	FH	AC	FC	PL
180	1310	960	750	750	700
225	1310	1100	750	870	700
320	1400	1300	900	1000	700
450	1500	1460	1020	1210	800
630	1600	1660	1120	1410	800
800	1930	1750	1300	1500	900
1000	1730	2350	1100	2100	900
1125	2000	2350	1250	2100	1000
1250	2050	2350	1300	2100	1000
1600	2250	2500	1500	2250	1200
2000	2150	3050	1500	2700	1300
2500	2550	3050	1800	2700	1600

- **Hueco mínimo**

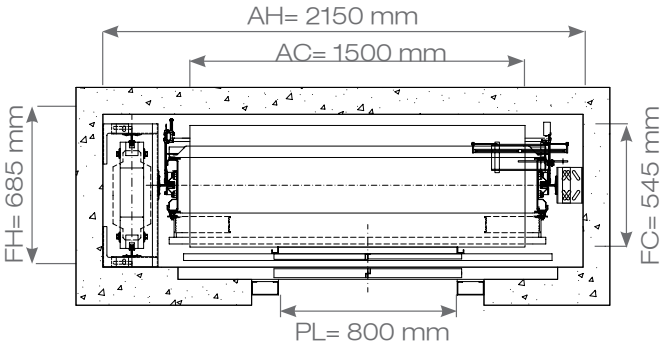

- **Huida mínima (2400 mm)**

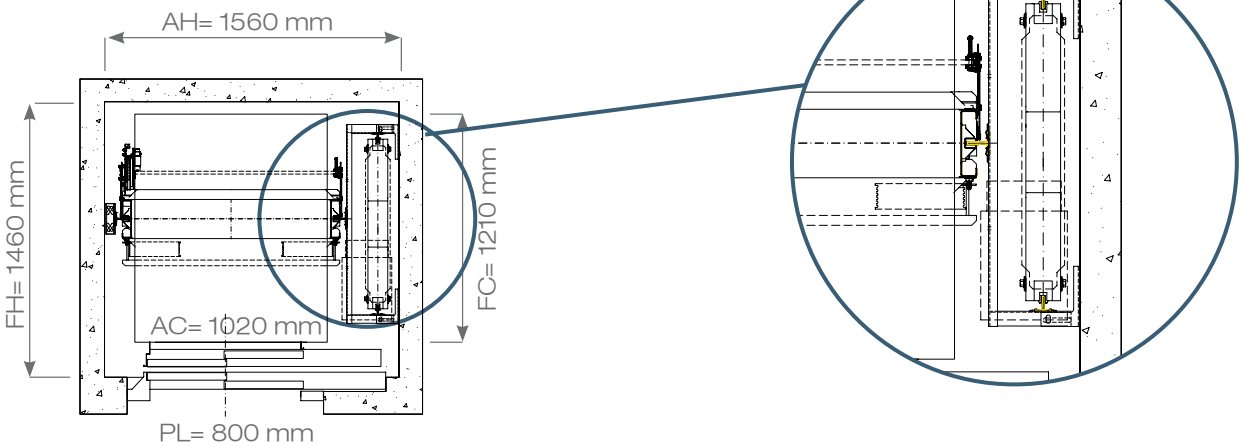

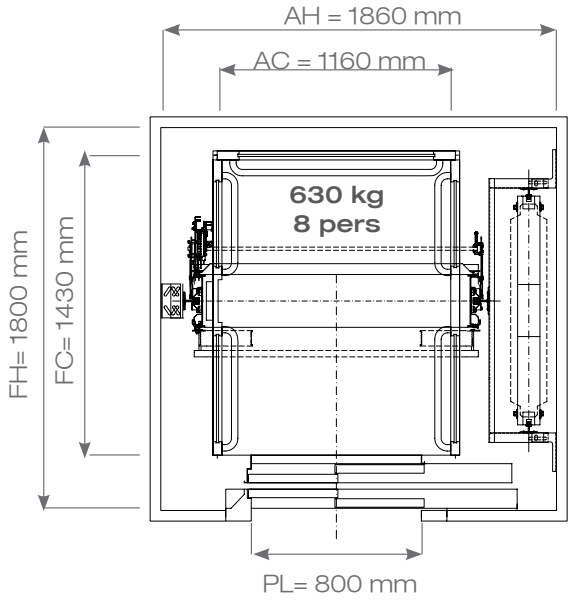

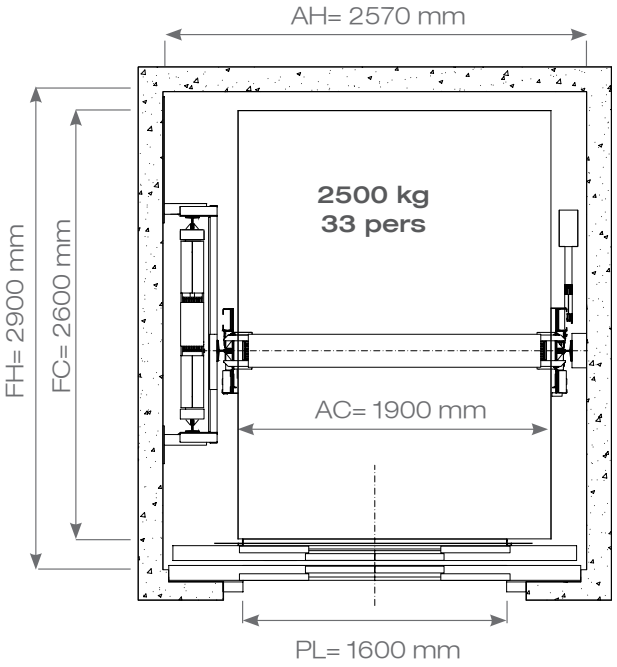

Eléctrico 2V 3VF
con sala de máquinas

- **Características técnicas**

Velocidad nominal	hasta 2 m/s
Carga nominal	hasta 1.600 kg*
Huida estándar	3.700 mm.
Foso estándar	1.200 mm.
Recorrido	hasta 45 m.

Q (kg)*	Potencia nominal (kw)	Huida mín. (mm)	Foso mín. (mm)
180	1.5 - 2.2	2500	250
225	1.8 – 2.2	2500	250
320	2.6 – 3.2	2500	250
450	3.4 – 4.4	2500	250
630	4.8 – 6.3	2600	300
800	6.6 – 7.3	2600	300
1000	8.1 – 8.8	2600	400
1125	11.4 - 15.8	2600	400
1250	12.9 – 17.3	2600	400
1600	14.3 – 17.3	2600	400

*Consultar hasta 5.000 Kg.

Plano de planta

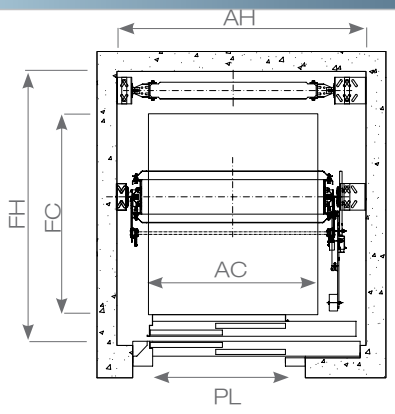

AH: Ancho Hueco
FH: Fondo Hueco
AC: Ancho Cabina
FC: Fondo Cabina
PL: Paso Libre

Q (kg)	AH	FH	AC	FC	PL
180	1100	1170	750	750	700 (1)
225	1100	1290	750	870	700 (1)
320	1350	1350	1000	900	700
450	1500	1650	1020	1210	800
630	1600	1850	1120	1410	800
800	1700	1950	1300	1500	900
1000	1800	2350	1100	2100	900 (2)
1125	1950	2350	1250	2100	1000 (2)
1250	2000	2350	1300	2100	1000 (2)
1600	2200	2500	1500	2250	1200 (2)

(1) Embocadura 0 mm.
(2) Chasis lateral.

Hidráulico

En Raloe hemos desarrollado todo un sistema de gestión y producción que permite adaptarnos a los diferentes huecos de ascensor en edificios existentes, llegando a suministrar más de 1.200 ascensores hidráulicos por año.

Instalación de la central en el foso: Hemos configurado un ascensor hidráulico sin sala de máquinas que ofrece las mejores prestaciones. Ofrecemos al mercado un sistema de regulación de válvulas electrónico. Es la solución ideal para edificios de 4-5 alturas.

• **Ventajas**

A medida: Adaptamos cada ascensor a cada hueco diferente optimizando espacios.

Estructura: Posibilidad de instalar una estructura a medida para cada hueco de ascensor.

Fosos y Huidas reducidos: En edificio existente, adaptamos nuestros ascensores en cumplimiento de la Normativa para fosos y huidas reducidos.

Armarios prefabricados: Posibilidad de suministro de cinco tipos de cuartos de máquinas prefabricados.

Consumo: eficiencia energética reduciendo hasta un 50% el consumo energético respecto al hidráulico convencional.

Confort: excelente nivel de confort que se iguala al ascensor eléctrico VVVF con válvulas electrónicas.

Adaptabilidad: fácil regulación y mantenimiento.

Seguridad: maniobra de emergencia automática siempre activa en bajada, incluso con fallo del motor.

Ecológico: puede utilizar eco-fluidos con mejores propiedades de tolerancia ambiental.

• Características técnicas

Velocidad nominal	de 0,63 m/s hasta 1 m/s
Carga nominal hidráulico rehabilitación	hasta 450 kg
Carga nominal con/sin sala de máquinas	hasta 1600 kg
Tráfico medio	de 30 a 45 arranques/hora
Huida estándar	3500 mm.
Foso estándar	1200 mm.
Recorrido	hasta 25 m.

Q (kg)	Huida mín. (mm)	Foso mín. (mm)	Qt (kg)
100	2450(1)	165	950
180	2450(1)	165	950
225	2450(1)	165	950
320	2450(1)	165	950
450	2450(1)	165	1450
525	2450(1)	165	1450
630	2450(1)	200	1800
750	2450(1)	200	1800
800	2450(1)	300	1800
900	2450/2900(1)	300	2500
1000	2450/2900(1)	300/750	2500
1050	2900	715	2500
1125	2900	715	2500
1250	2900	745	2500
1350	2900	745	3200
1500	2900	745	3200
1600	2900	745	3200

Datos calculados para recorrido de 12 metros.

(1) Altura cabina exterior 2100 mm

• Cada certificado una garantía

Exención de foso reducido

Exención para huida reducida

Cumplimiento normativa A3
Exención a la EN81.21

• Hueco irregular

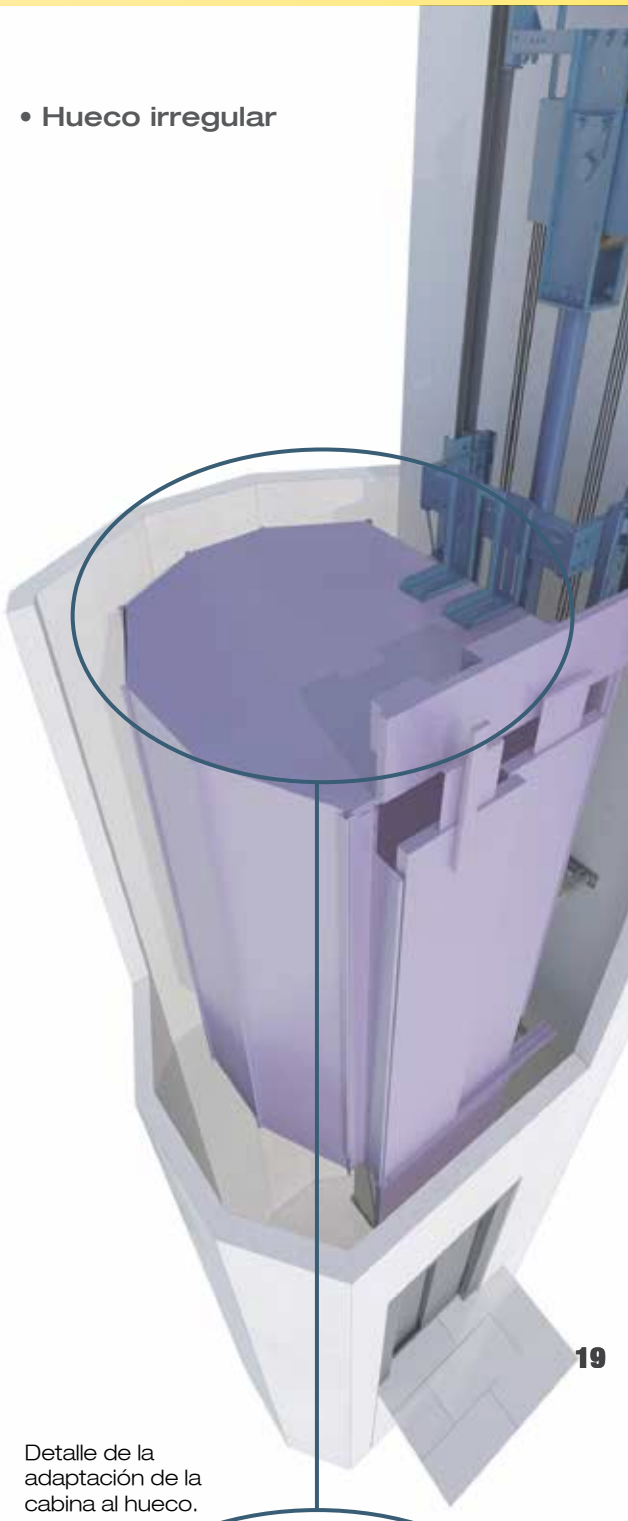

Detalle de la adaptación de la cabina al hueco.

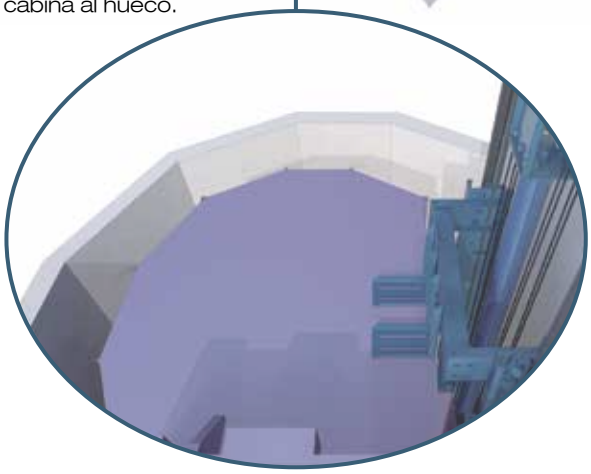

• Con central en foso

Plano de planta

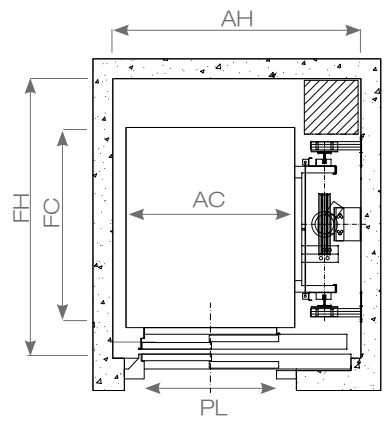

AH: Ancho Hueco
FH: Fondo Hueco
AC: Ancho Cabina
FC: Fondo Cabina
PL: Paso Libre

Q (kg)	AH	FH	AC	FC	PL
320	1300	1460	1000	900	700
450*	1500	1690	1020	1210	800
525	1580	1730	1100	1300	800
630	1600	1790	1120	1410	800
750	1790	1820	1300	1400	900
800	1790	1930	1300	1500	900
900	1840	1980	1350	1600	1000
1050	1700	2400	1200	2100	1000
1125	1750	2400	1250	2100	1000

• Con cuarto de máquinas

Plano de planta

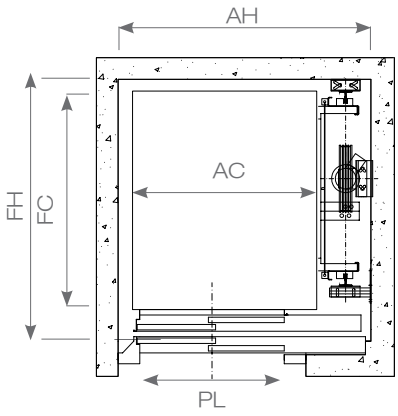

AH: Ancho Hueco
FH: Fondo Hueco
AC: Ancho Cabina
FC: Fondo Cabina
PL: Paso Libre

Q (kg)	AH	FH	AC	FC	PL
100	700	1210	580	500	500
180	750	1210	800	630	550
225	1000	1250	850	800	700
320	1300	1380	1000	900	700
450*	1400	1450	1020	1210	800
630	1550	1650	1120	1410	800
800	1750	1750	1300	1500	900
1125	1750	2400	1250	2100	1000
1250	1800	2350	1300	2100	1000
1350	1850	2450	1350	2200	1000
1500	2050	2450	1500	2200	1200
1600	2050	2500	1500	2250	1200

* Dimensiones hueco mínimos.

Medidas en mm.

• Ancho mínimo

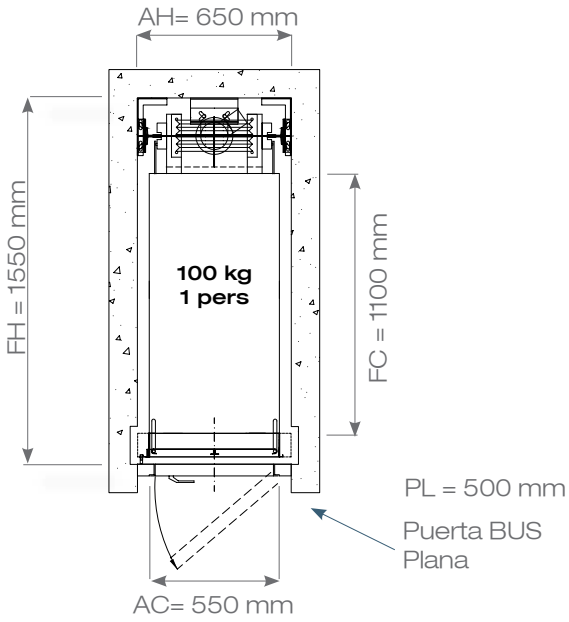

• Hueco irregular

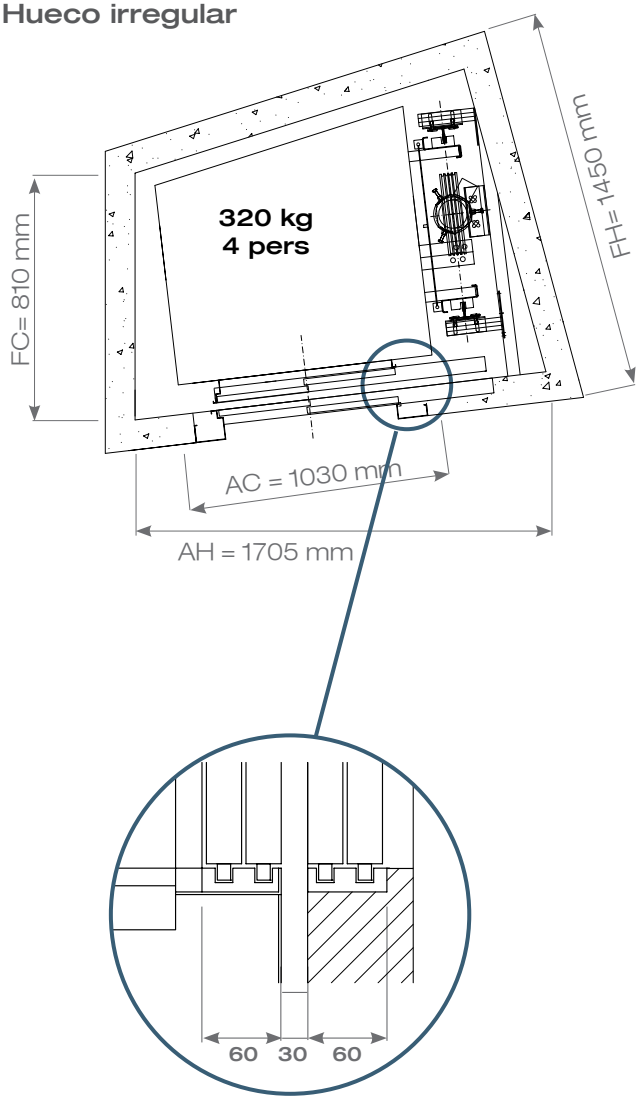

Con puerta Slim, la pisadera puede reducirse de 70 a 60 mm

• Armarios prefabricados

Tipo Armario	Ancho (mm)	Fondo (mm)	Altura (mm)
P-T3	1.100	750	2.300
E500	962	511	2.162
E650	1.000	650	2.100
CM320A	950	400	2.100
TIPO D	780	350	2.060

Consultar compatibilidad del armario con la central.

• Hueco especial

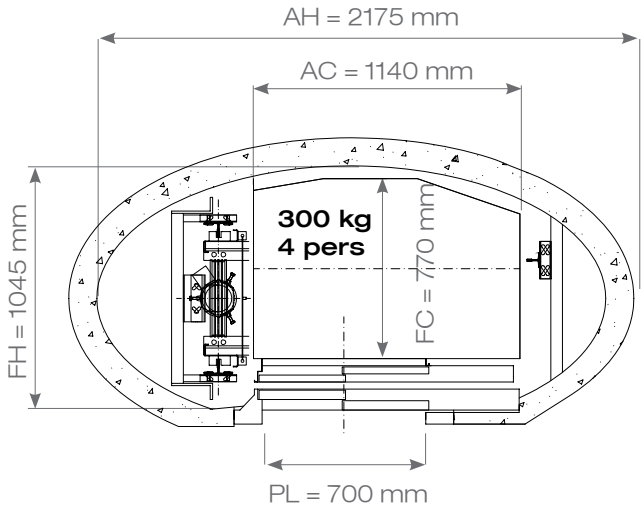

• Tanque en el foso

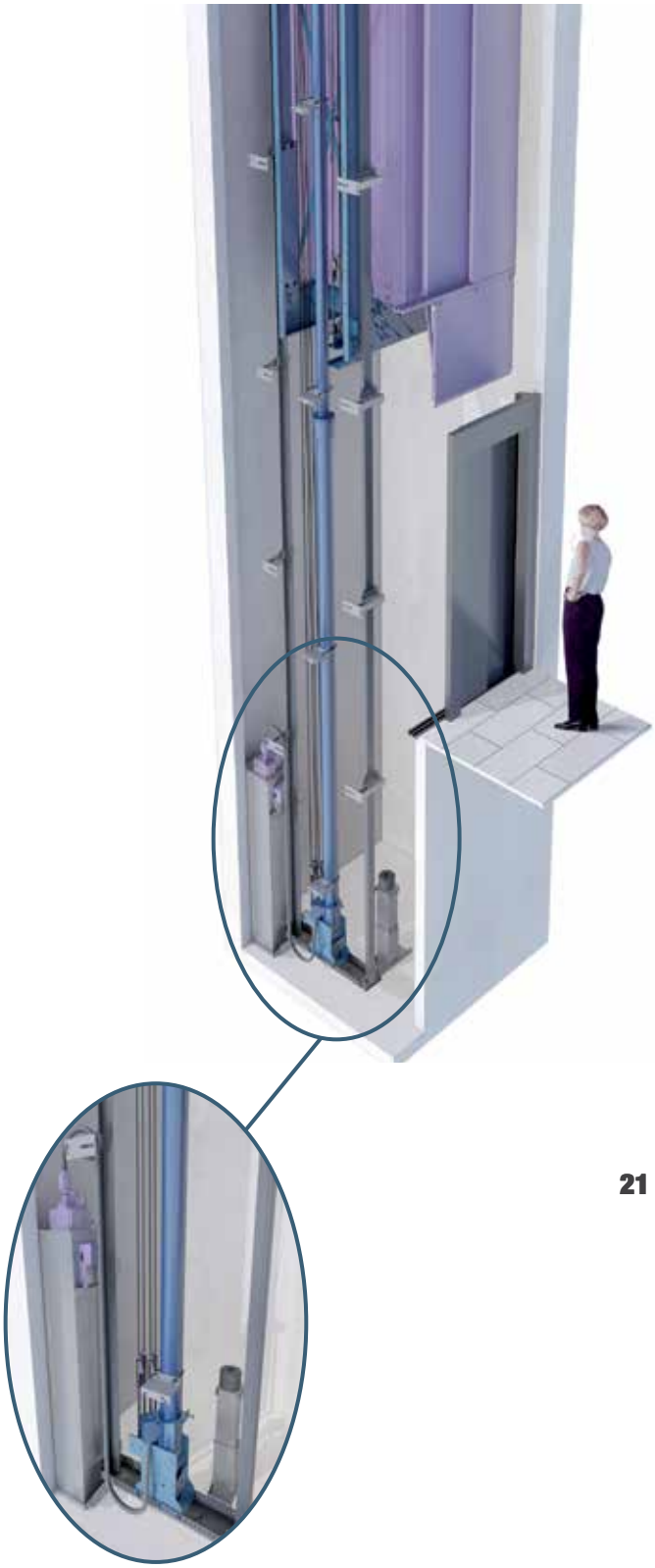

Detalle de instalación del tanque en el foso.

GMV
MORIS
BUCHER HYDRAULICS

Unifamiliar

Nuestra apuesta más fuerte. Se trata de un elevador personal que se puede instalar tanto en el hogar como en el lugar de trabajo. El equipamiento hidráulico está diseñado exclusivamente para la elevación de personas proporcionando un alto nivel de confort. Además, garantizamos la máxima seguridad, tomando como referencia la Normativa Europea 81.41

• **Ventajas**

Máxima seguridad:
Hemos estudiado de forma exhaustiva su estructura para que garantice los niveles de seguridad de un ascensor.

A medida:
Disponemos de una amplia gama de modelos y acabados que se adaptan a todas las necesidades.

Eficiencia energética:
Funciona en cualquier enchufe del hogar (monofásico 220 V) y tiene un gasto mínimo.

Optimizamos los espacios:
Aprovechamiento del hueco hasta un 70%.

Emergencia:
Dotado de un sistema de rescate que permite evacuar a los pasajeros aún sin suministro eléctrico.

Estructuras:
Permite la adaptación de una estructura para edificios existentes (ver tipos de cerramientos en pág. 36).

MyDomestic

• Características técnicas

Velocidad nominal	0,15 m/s
Carga nominal	Hasta 500 kg
Potencia	4300 W
Huida mínima	2.300 mm.(1)
Foso mínimo	100 mm.(2)
Recorrido	24 m.

(1) En caso de no llevar puertas en cabina.
(2) Hasta 385 Kg,foso mínimo de 100 mm. Para 400, 450 y 500 Kg, foso mínimo de 200 mm.

Obligatorio Armario prefabricado o Cuarto de Máquinas.

Q (kg)	Superficie
180	0,72 m²
225	0,90 m²
300	1,20 m²
350	1,40 m²
385	1,54 m²
400	1,60 m²
450	1,80 m²
500	2,00 m²

• Q180 (900 x 800 mm) 0,72 m²

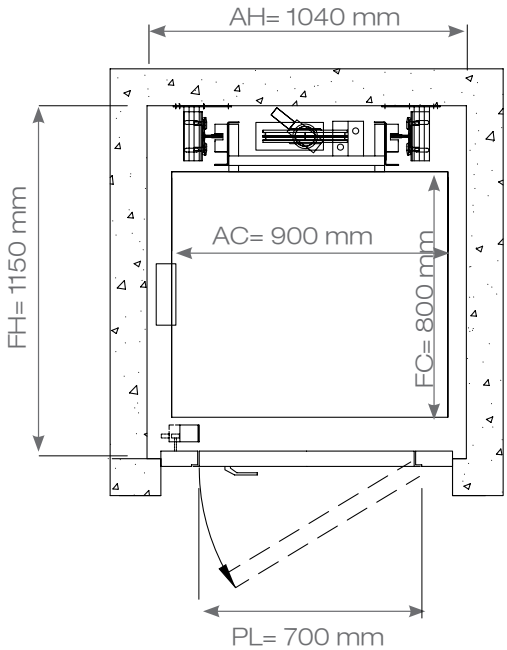

• Q385 (1100 x 1400 mm) 1,54 m²

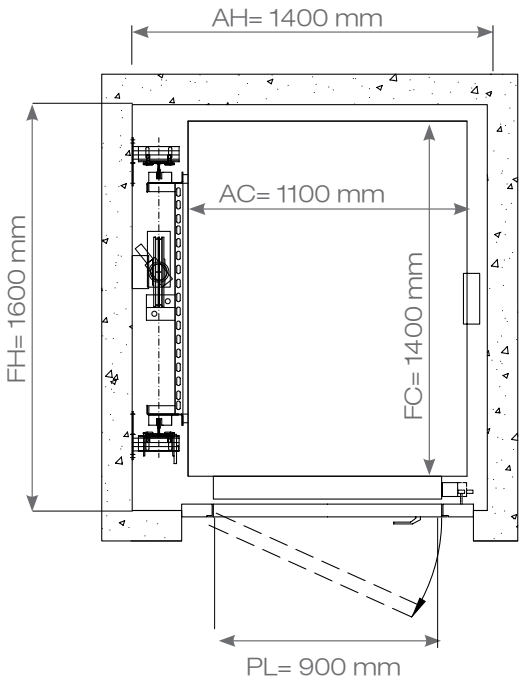

• Q500 (1200 x 1600 mm) 2,00 m²

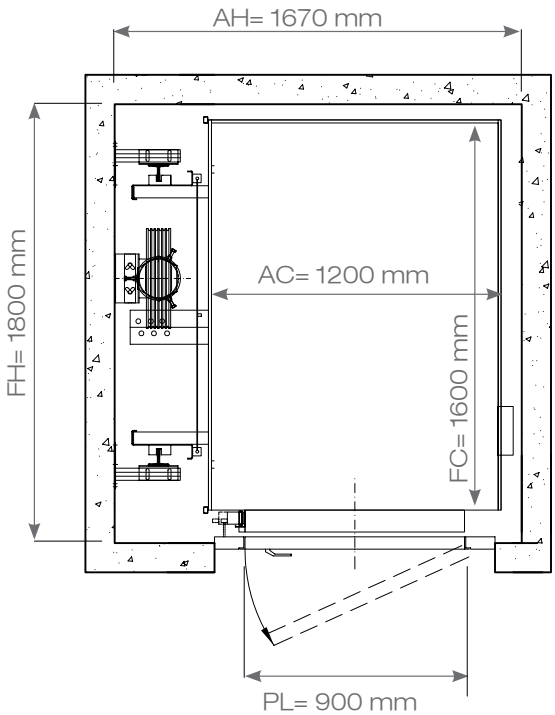

Plano de planta

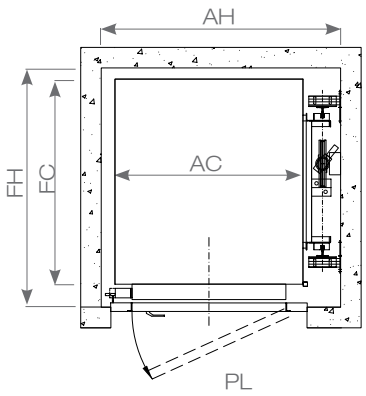

AH: Ancho Hueco
FH: Fondo Hueco
AC: Ancho Cabina
FC: Fondo Cabina
PL: Paso Libre

Q (kg)	AH	FH	AC	FC	PL
180	1100	1100	800	900	700
225	1300	1100	1000	900	700
300	1300	1400	1000	1200	800
350	1400	1400	1100	1200	900
385	1450	1600	1100	1400	900
400	1400	1650	1100	1450	900
450	1580	1670	1200	1500	900
500	1580	1770	1200	1600	900

Plano de planta

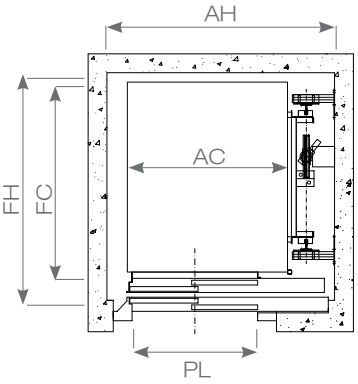

AH: Ancho Hueco
FH: Fondo Hueco
AC: Ancho Cabina
FC: Fondo Cabina
PL: Paso Libre

Q (kg)	AH	FH	AC	FC	PL
180[3]	1150	1150	800	900	700
225	1250	1250	900	1000	700
300	1400	1450	1000	1200	800
350	1400	1450	1100	1200	800
385	1550	1650	1100	1400	900
400	1480	1670	1100	1450	800
450	1580	1720	1200	1500	900
500	1580	1820	1200	1600	900

Cotas con puerta en cabina
[3] Puerta con 3 hojas

Armarios prefabricados

Modelo Central	Modelo Armario	Ancho (mm)	Fondo (mm)	Alto (mm)
HL DRY	E400	700	400	1500
HL300	HL/300	690	405	1493
HL420	HL/420	690	525	1493

En caso de no tener foso, sugerimos la siguiente opción:

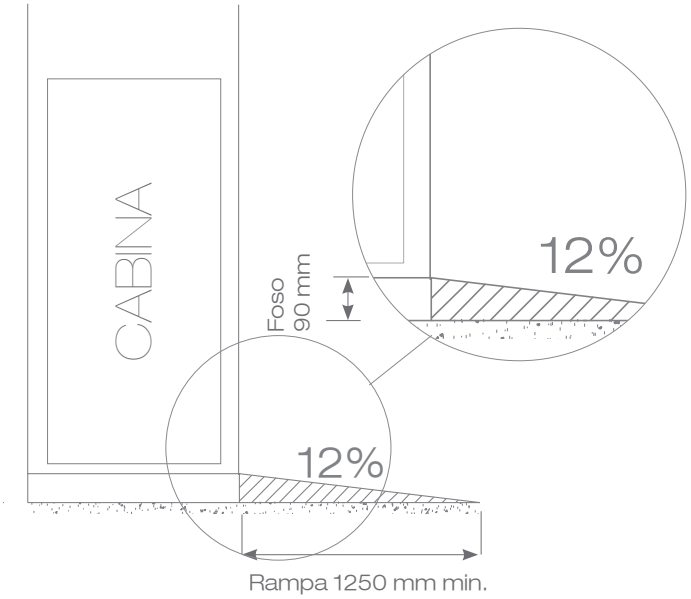

Puertas en cabina

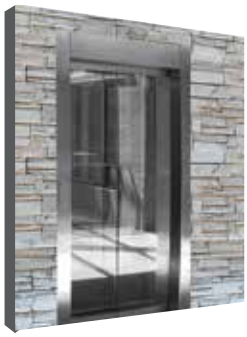

Automática
Cristal Total

Automática
Gran Mirilla

Semiautomática
Cristal Total

Semiautomática
Gran Mirilla Aluminio

Examen “CE” de tipo Directiva 2006/42/CE

Es conforme a las disposiciones de las DIRECTIVAS:

2006/42/CE Directiva de máquinas
2006/95/CE Directiva de Baja Tensión
2004/108/CE Directiva de Compatibilidad Electromagnética

Normas armonizadas

EN-ISO 12100-1
EN-ISO 12100-2
EN- 14121-1
EN-60.204-1
EN-81-41 Plataformas elevadoras verticales para uso por personas con movilidad reducida

Certificados para Normativa de componentes

- Cerradura de las puertas de rellano.
- Válvula paracaídas
- Paracaídas instantáneo
- Ensayo al fuego puertas.
- Certificado de pruebas de la manguera hidráulica.

Declaración CE de Fabricación para cabina

Declaración CE de Fabricación para Chasis Hidráulico

Sometido a pruebas de resistencia en los laboratorios del Instituto Tecnológico de Aragón (ITA), entidad especializada en las tecnologías de transporte vertical. Entre ellas, test de fatiga en bancada simulando situaciones más desfavorables que las reales y test de caída libre en torre de pruebas con una carga superior a la máxima permitida.

ParkingLift

Montacoches configurado con las mejores marcas y con la ingenieria de Raloe, destinado al transporte de vehículos.

• **Ventajas**

Seguridad: en caso de fallo eléctrico la estructura baja a la siguiente parada facilitando la salida del vehículo y apertura de puertas (opcional).

Flexibilidad: posibilidad de integrar cualquier cuadro de maniobra.

Fácil instalación: el diseño está orientado a una reducción de las horas de montaje.

Estabilidad: dispone de cabina atirantada proporcionando más rigidez y estabilidad al conjunto.

Sistema de ayuda al aparcamiento (opcional) : fácil posicionamiento del vehículo con fotocélula o barrera. En la parte superior de la puerta, los displays indican si el vehículo está correctamente posicionado.

Evacuador de agua: para zonas que en invierno es muy frecuente la nieve, ésta se acumula en el suelo del montacoches. Con estos evacuadores se elimina el agua resultante.

• **Características técnicas:**

Velocidad nominal	hasta 0,5 m/s
Carga nominal	hasta 5.000 kg
Paso libre puertas	de 2.200 a 2.500 mm.
Suspensión	1:1 - 2:1
Recorrido	hasta 20 m.
Huida estándar	3.600 mm.
Foso estándar	1.200 mm.
Pistones tiro directo	hasta 3,5 m.
Pistones telescópicos cadenas	1:1 desde 3,6 hasta 10 m.

Q (kg)	Velocidad (m/s)	Potencia (CV)	Huida mín. (mm)	Foso mín. (mm)
3000	0,1 - 0,5	10,5 - 40	2900	900
3500	0,1 - 0,5	10,5 - 50	2900	900
4000	0,1 - 0,5	13 - 60	2900	900
5000	0,1 - 0,4	15 - 60	2800	900

Consultar: Para velocidades de 0,1 y 0,2 m/s posibilidad de bajar consumo con válvulas electrónicas. Para datos no contemplados en la tabla y para Q 6.000 kg, **consultar.**

Plano de planta

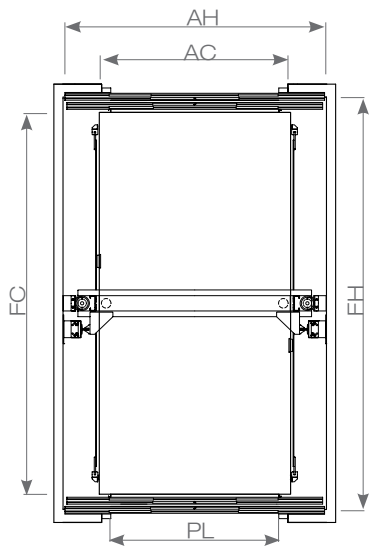

AH: Ancho Hueco
FH: Fondo Hueco
AC: Ancho Cabina
FC: Fondo Cabina
PL: Paso Libre

Q (kg)	AH	FH	AC	FC	PL
3000*	3250	5090	2300	4600	2200
3500	3450	5400	2500	5000	2200
4000	3550	5900	2600	5500	2200
5000	3950	6400	2850	6000	2500

*Para esta carga son necesarias puertas de 6 hojas centrales

Disponemos de una exención de diseño para los ParkingLift que nos permite optimizar el conjunto del montacoches para las cargas utilizadas.

- **Para edificio existente:**

Detalle Pistón

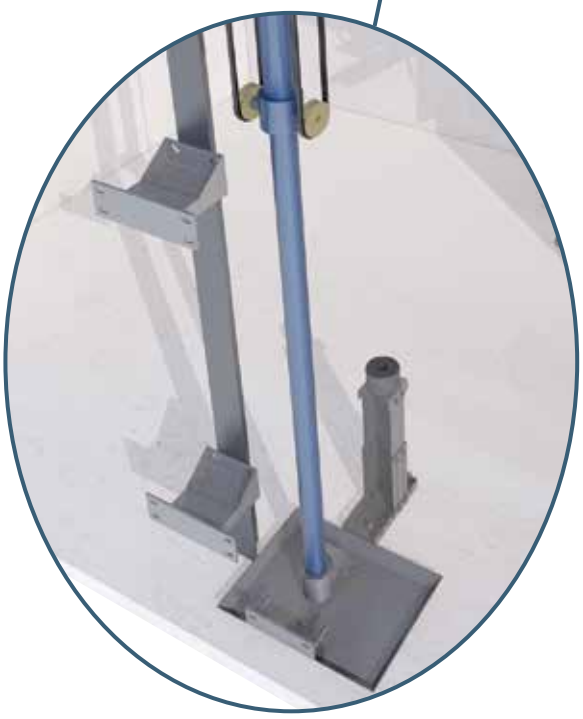

Montacargas

Elevador destinado al transporte de cargas y personas.

• Ventajas

Seguridad: en caso de fallo eléctrico la estructura baja a la siguiente parada facilitando la extracción de la carga y apertura de puertas (opcional).

Flexibilidad: posibilidad de integrar cualquier cuadro de maniobra.

Fácil instalación: el diseño está orientado a una reducción de las horas de montaje.

Estabilidad: dispone de cabina atirantada proporcionando más rigidez y estabilidad al conjunto.

• Características técnicas:

Velocidad nominal	hasta 0,5 m/s
Carga nominal	hasta 6.000 kg
Altura máx. cabina	hasta 3.000 mm
Altura libre puertas	de 2.000 a 2.800 mm
Suspensión	1:1 - 2:1
Recorrido	hasta 20 m.
Huida estándar	3.600 mm.
Foso estándar	1.200 mm.
Pistones tiro directo	hasta 3,5 m.
Pistones telescópicos cadenas	1:1 desde 3,6 hasta 10 m.

Q (kg)	Velocidad (m/s)	Potencia (CV)	Huida mín. (mm)	Foso mín. (mm)
2000	0,1 - 0,5	6,5 - 30	2900	900
2500	0,1 - 0,5	8 - 40	2900	900
3000	0,1 - 0,5	10,5 - 40	2900	900
3500	0,1 - 0,5	10,5 - 50	2900	900
4000	0,1 - 0,5	13 - 60	2900	900
5000	0,1 - 0,4	15 - 60	2900	900
6000	0,1 - 0,4	20 - 60	2900	900

Consultar: Para velocidades de 0,1 y 0,2 m/s posibilidad de bajar consumo con válvulas electrónicas. Para datos no contemplados en la tabla.

• Pisaderas

Pisadera de aluminio reforzada (Estándar)
Carga total: 4.800 Kg.
Carga en punto de apoyo: 1.200 Kg.

Pisadera maciza (Opcional)
Para cargas mayores

• Uso de los Montacargas

Tipo 1

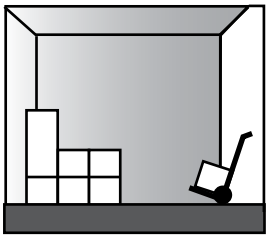

Carga distribuida. El peso de una sola pieza no debe superar ¼ de la carga útil. La carga se introduce con transpaletas o carretillas manuales.

Tipo 2

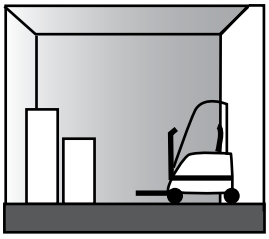

Carga no distribuida o introducida mediante carretilla (la carretilla entra en el ascensor)

Plano de planta

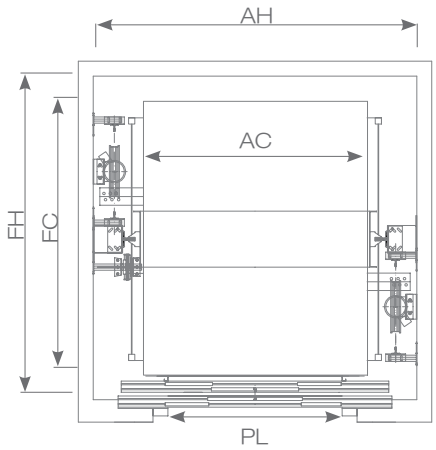

AH: Ancho Hueco
FH: Fondo Hueco
AC: Ancho Cabina
FC: Fondo Cabina
PL: Paso Libre

Q (kg)	AH	FH	AC	FC	PL
2000	2600	2500	1800	2200	1500
2500	3000	2500	2200	2200	1800
3000	3150	2850	2200	2500	1900
3500	3200	3150	2250	2800	2200
4000	3200	3550	2250	3200	2200
5000	3450	3850	2500	3500	2400

Detalle Antiderivas

Accesibilidad

En Raloe disponemos de una división de soluciones de accesibilidad, enfocada a salvar las barreras arquitectónicas con equipos de elevación.

Disponemos de:

- **Plataformas Salvaescaleras:** Vertical, recta y curva.
- **Sillas salvaescaleras o sillas elevadoras**

Plataformas y sillas Salvaescaleras

Línea de productos enfocados a salvar las barreras arquitectónicas que impiden el acceso a edificios, o una completa movilidad en las propias viviendas, a aquellos discapacitados que necesitan silla de ruedas para su desplazamiento.

En el caso de los inclinados, permite al usuario manejar el elevador sin ayuda alguna, puesto que las plataformas son totalmente automáticas.

El elevador se adapta a los más diversos emplazamientos, integrándose plenamente en su entorno.

• Ventajas

Seguridad: dispone de brazos de protección y rampas que se posicionan antes del desplazamiento de la plataforma de forma que impiden la caída desde la misma; así mismo se dispone de asidero y suelo antideslizante como medidas adicionales contra caídas

Fácil instalación: el diseño permite una cómoda instalación.

Plataforma salvaescaleras recta

Modelo V64

Velocidad máx.	de 0,07 a 0,08 m/s
Carga nominal	hasta 250 kg*
Recorrido útil	hasta 20 m.
Alimentación	Monofásico 220 V.
Consumo	0,75 kw

* Hasta 250 kg con pendiente hasta 45° y hasta 200 kg con pendiente mayor.

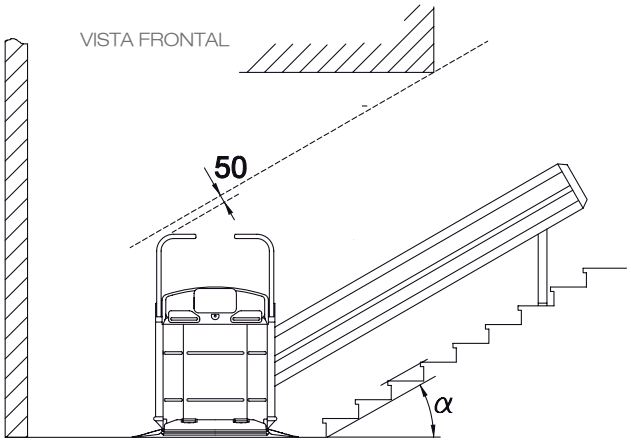

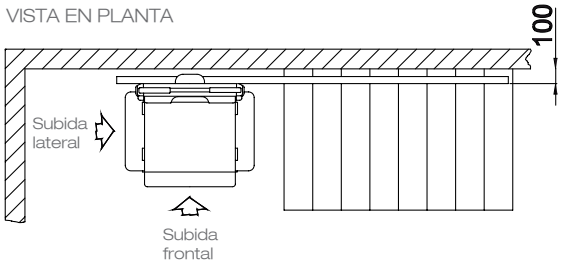

Plataforma salvaescaleras curva

Modelo V65

Velocidad máx.	de 0,10 a 0,15 m/s
Carga nominal	hasta 250 kg*
Recorrido útil	hasta 20 m.
Alimentación	Monofásico 220 V.
Consumo	1 kw

* Hasta 250 kg con pendiente hasta 45° y hasta 200 kg con pendiente mayor.

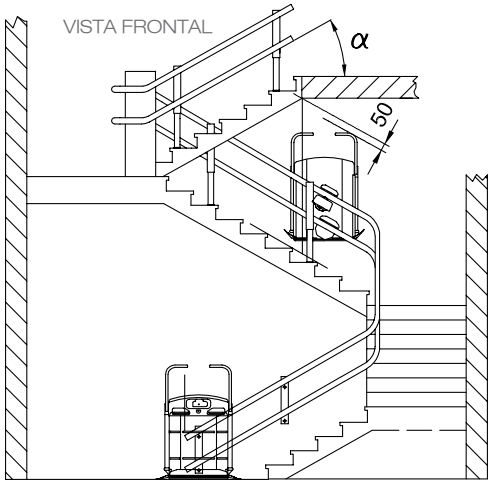

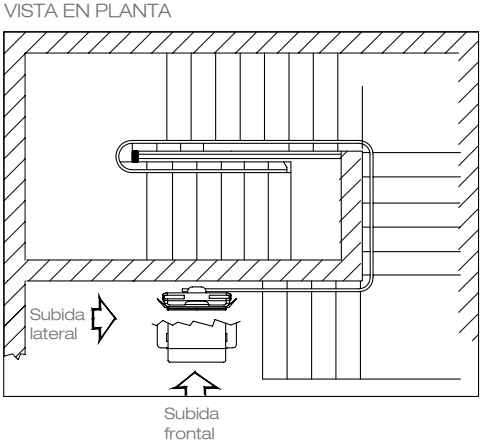

Silla salvaescaleras

Modelo V53

Velocidad máx.	hasta 0,08 m/s
Carga nominal	hasta 130 kg
Recorrido útil	hasta 40 m.
Alimentación	Monofásico 220 V.
Consumo	0,7 kw

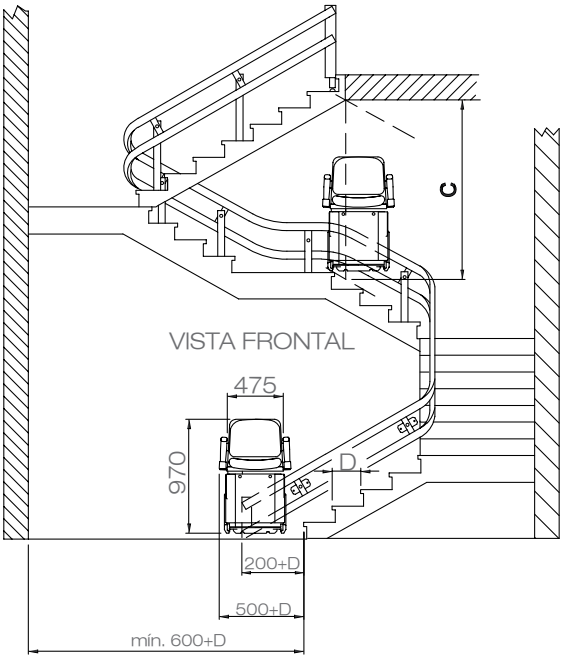

Plataforma salvaescaleras vertical

StairLifts

Velocidad máx.	hasta 0,15 m/s
Carga nominal	hasta 300 kg*
Recorrido	hasta 3 m.
Alimentación	Monofásico 220 V.
Consumo	1 kw

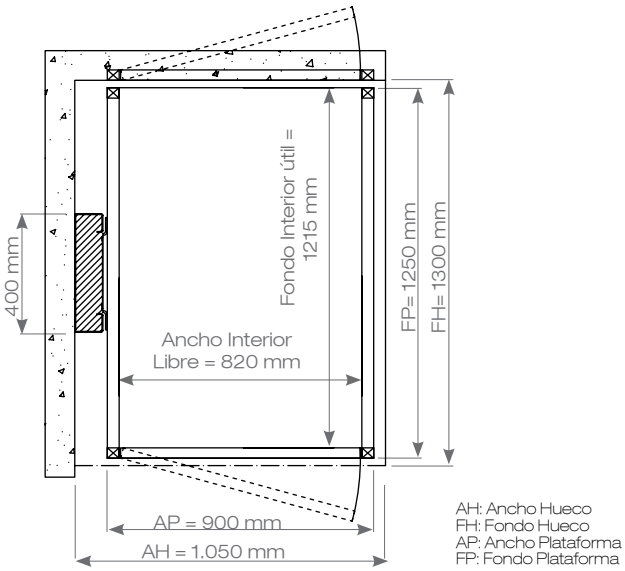

AH: Ancho Hueco
FH: Fondo Hueco
AP: Ancho Plataforma
FP: Fondo Plataforma

* Bajo consulta.

Plataforma salvaescaleras vertical
Modelo A28

Velocidad máx.	hasta 0,06 m/s
Carga nominal	hasta 400 kg*
Recorrido útil	hasta 2 m.
Alimentación	Monofásico 220 V.
Consumo	0,6 kw

* Según modelo: A28-80 (hasta 350 kg) , A28-160 (hasta 300 kg) o A28-200 (hasta 400 kg)

También para exteriores.

VISTA FRONTAL

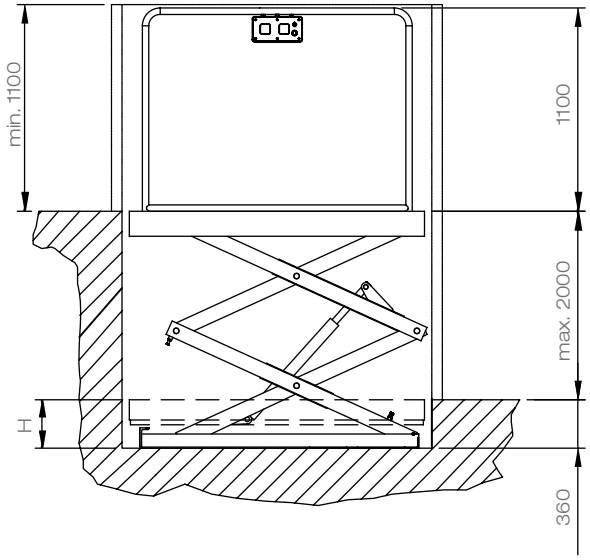

Profundidad foso

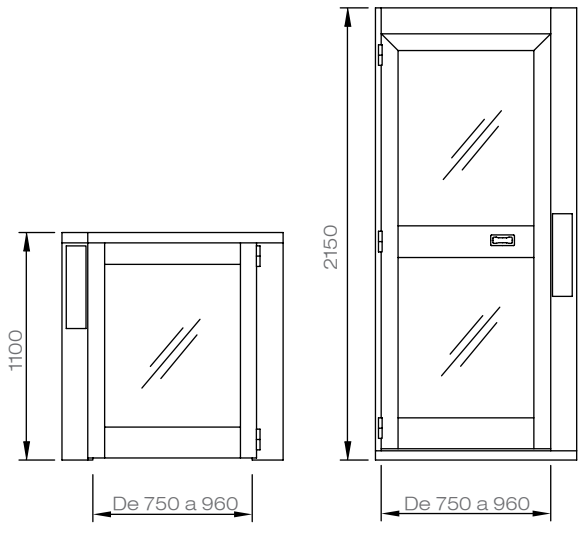

CANCELA DE ALUMINIO PANORÁMICA

PUERTA ALUMINIO PANORÁMICA

Plataformas de carga

Plataformas de carga: Transporte exclusivo de mercancías con niveles de parada definidos. Gran adapatabilidad y opciones según uso.

- **Características**

Doble cable o cadenas para tracción + doble cable de seguridad.

Bloqueo mecánico de seguridad para acceso al foso.

Nuevos cerramientos perimetrales de la plataforma (pa ramento) con o sin techo.

Puertas con cerradura de ascensor (sin necesidad de leva).

Nuevos interruptores de seguridad en cuadro eléctrico.

Botonera de Inspección.

Stop de Foso

Plataformas de tijera: Tienen su aplicación en la elevación de cargas y/o personas hata alturas relativamente cortas; empleándose en muy diversos usos dentro de la industria y siempre como máquina de elevación de posición estable.

Minicargas: Tiene su aplicación más extensiva en el sector servicios, en restaurantes, hoteles, edificios de oficinas, bibliotecas, viviendas unifamiliares...Está especialmente diseñado para transporte de cargas pequeñas.

Plataforma HO

Velocidad max.	Hasta 0,3 m/s
Carga nominal	De 100 a 500 kg
Suspensión	Cadenas
Recorrido	Hasta 12 m.
Foso estándar	150 mm.

Con paracaidas.

Plataforma EH 1500 y EH/DC

Velocidad max.	Hasta 0,2 m/s
Carga nominal	De 1.000 a 3.000 kg
Suspensión	Cadenas o cables
Recorrido	Hasta 12 m*

Cabina opc.

*Posibilidad de llegar a los 24 m (4:1)

Plataforma EH 500

Velocidad max.	Hasta 0,2 m/s
Carga nominal	De 100 a 750 kg
Suspensión	Cadenas
Recorrido	Hasta 12 m.

Cabina opc.

Plataforma EH/4C

Velocidad max.	Hasta 0,2 m/s
Carga nominal	Hasta 20.000 kg
Suspensión	Cadenas
Recorrido	Hasta 12 m.
Foso estándar	150 mm.

Minicargas MH (eléctrico e hidráulico)

Velocidad max.	Hasta 0,35 m/s
Carga nominal	De 50 a 100 kg
Recorrido	Hasta 35 m.
	Hasta 12 pdas.

Doble cabina opcional

Minicargas MTH (eléctrico e hidráulico)

Velocidad max.	Hasta 0,3 m/s
Carga nominal	De 200 a 500 kg
Recorrido	Hasta 35 m.
	Hasta 12 pdas.

Estructuras

Las estructuras para elevadores nos aportan normalización y flexibilidad que nos dota de las siguientes ventajas:

Normalización:

· Simplicidad y rapidez en el montaje.

· Agilidad y puntualidad en la entrega.

Flexibilidad:

· Adaptabilidad a diferentes tipos de instalaciones y edificios, con libertad constructiva.

· Amplia gama de acabados (acero inox, zincados, galvanizados, etc). Existen también acabados estándar para la fijación de vidrio y metal (acabado rugoso y brillo). (Ver acabados en página siguiente).

· Amplia gama de colores con pintura al polvo (epoxi). (Ver acabados en página 38).

· Soluciones a medida según las necesidades del cliente (Ver cerramientos).

• Soluciones

Las estructuras nos ofrecen diferentes soluciones para cada situación. Ejemplo:

Techos: Disponemos de múltiples opciones en tipos de techos. Existen de chapa, de cristal, en escalera, en rampa, piramidal, etc,

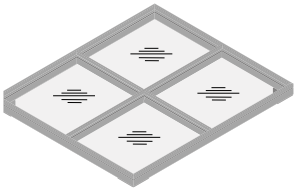

Interior vidrio

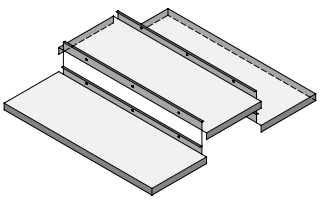

Exterior Chapa

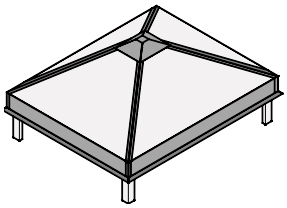

Exterior Pirámide

• Colores RAL

RAL 9002	RAL 1015	RAL 7032	RAL 7001	RAL 8003	RAL 3004	RAL 6005	RAL 5003	RAL 9005	OXIRÓN

Cabina Panoramica

Paredes

Cristal (transparente / mate)

Cristal con vinilo adhesivo

Formas

Se representan las formas básicas. Para otras, consultar.

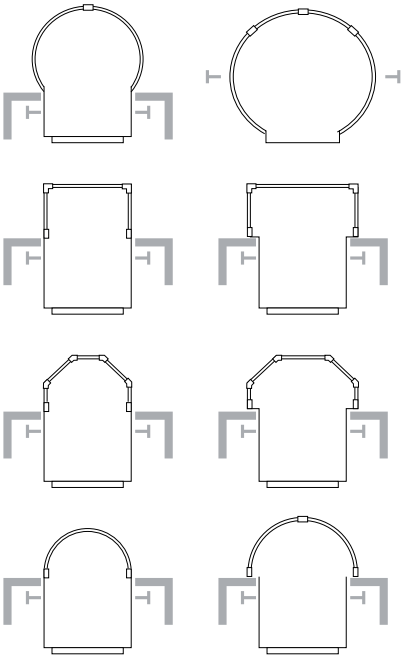

Pasamanos obligatorio en zona de cristal panorámico.

Posibilidad de formas y anclajes personalizados.

Opcionales fijaciones a postes o suelo según diseño seleccionado.

Cumplimiento de la Norma UNE-EN 81-70

Cúpulas

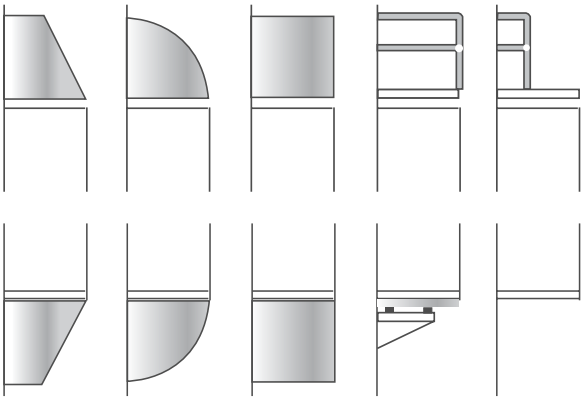

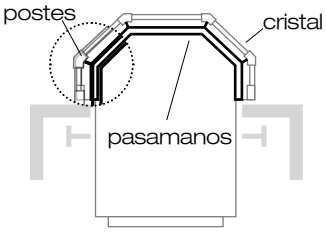

PASAMANOS CON FIJACIONES A LOS POSTES

(50 x 50 mm)

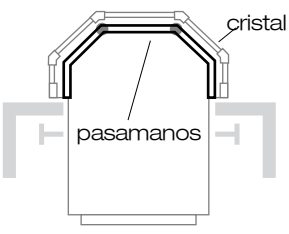

PASAMANOS CON PIES AL SUELO

Plano de planta

Puerta circular sin marco.

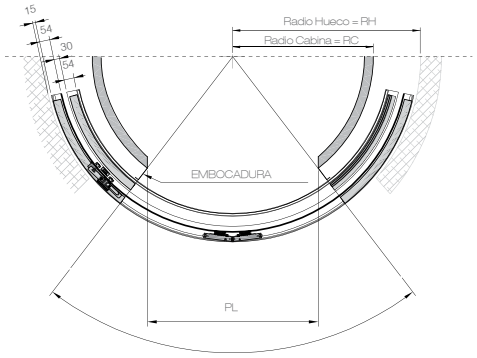

Puerta circular con marco.

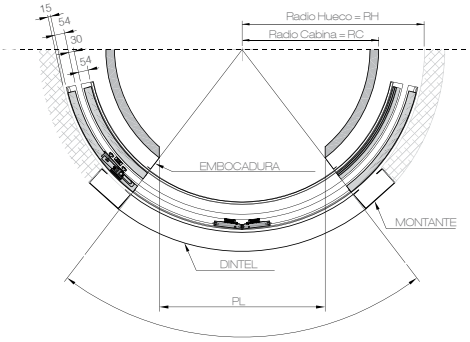

Plano de planta

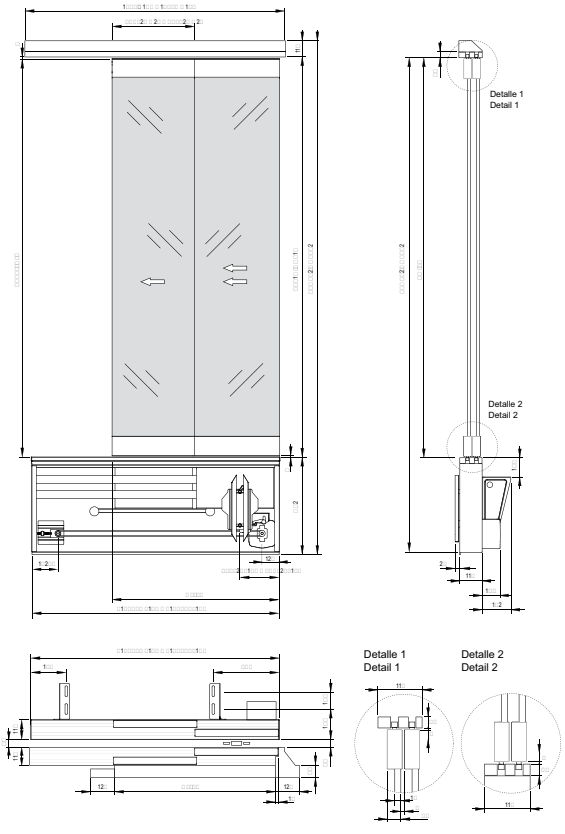

Elegance

Paredes

Formica Punga

Formica Haya

Suelos

Lineloum Corn

Silestone
Beige Dafne

Techo

Formica
Arena Pétrea

+

Acero Inox
Satinado

CARACTERÍSTICAS: Con iluminación en botonera. Con rinconera recta.

TECHO: Formica y Acero inox. Satinado.

PERFILERÍA: Acero inox. Satinado.

SUELO: Linoleum

PAREDES: Formica

PASAMANOS: Tubular curvo en acero inox. incluido en precio

Nota: Modelo cabina disponible solo a partir de 450 kg

M02/L02

Paredes

Formica
Pino Cervino

Melamina
Verde Ecológico

Suelos

Linoleum
Gris Oscuro

Granito
Negro Intenso

Opción:

CARACTERÍSTICAS: Chapa forrada de melamina (M02) o laminado (L02) con entrecalles canteadas y acero inox. satinado.

TECHO: Cristal matizado

PERFILERÍA: Acero inox. satinado.

SUELO: Linoleum

PAREDES: Melamina (M02) o Formica (L02)

ESPEJO: 1/2 altura al fondo

M03/L03

Paredes

Melamina
Chocolate

Melamina
Roble Ceniza

Suelos

Antideslizante
Beige

Piedra artificial
Cemento SPA

Opción:

CARACTERÍSTICAS: Chapa forrada de melamina (M03) o laminado (L03) con entrecalle canteada horizontal en acero inox.

TECHO: Abatible de chapa plastificada negra (skinplate) con metacrilato blanco opal.

PERFILERÍA: Acero inox. satinado

SUELO: Antideslizante

PAREDES: Melamina (M03) o Formica (L03)

ESPEJO: 1/3 altura al fondo

M04/L04

Paredes

Formica Cerezo

Formica Caribe Microdot

Suelos

Antideslizante Negro

Goma circulos negra

Opción:

CARACTERÍSTICAS: Chapa forrada de melamina (M04) ó laminado (L04) en paños lisos.

TECHO: Abatible de chapa plastificada Simil inox. (skinplate) con metacrilato blanco opal.

PERFILERÍA: Skinplate negro

SUELO: Antideslizante

PAREDES: Melamina (M04) o Formica (L04)

ESPEJO: 1/2 altura al fondo

CH–01

Paredes

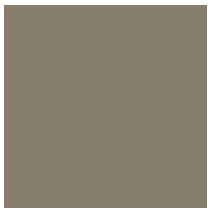

Chapa pintada
RAL 7023

Chapa pintada
RAL 2003

Suelos

Antideslizante
Gris

Goma círculos
Negra

Opción:

CARACTERÍSTICAS: Chapa pintada

TECHO: Abatible de chapa plastificada Simil inox. (skinplate) con metacrilato blanco opal.

PERFILERÍA: Skinplate / Chapa pintada

SUELO: Antideslizante / Goma circulos

PAREDES: Chapa pintada

ESPEJO: 1/2 altura al fondo

Disponibles otros colores RAL y acabados mate y brillo. CONSULTAR

Activa Ice

Paredes

Skinplate Blanco

Formica Azul China

Suelos

Linoleum Azul Cielo

Linoleum Quartz Gris

Botonera

Vidrio acrílico Ice Blue

+

Acero Inox Satinado

CARACTERÍSTICAS: Chapa plastificada en paños laterales y laminado en paño fondo.

TECHO: Directo en laminado blanco con iluminación de fluorescentes en esquinas.

PERFILERÍA: Skinplate simil inox.

SUELO: Linoleum

PAREDES: Chapa plastificada en paños laterales y laminado en paño fondo.

ESPEJO: Acabado en plata centrado al fondo con esquinas redondeadas.

Nota: Para cargas superiores a 630 kg, CONSULTAR DIMENSIONES.

A01

Paredes

Formica Burnt Strand

Formica Arena Pétrea

Suelos

Granito Blanco Cristal

Granito Negro Intenso

Techo

Acero Inox Satinado + Acero Inox Pulido

CARACTERÍSTICAS: Con iluminación en botonera. Con rinconera recta.

TECHO: Acero inox. Satinado y Pulido.

PERFILERÍA: Acero inox. Satinado.

SUELO: Silestone.

PAREDES: Laminado

ESPEJO: 1/2 altura al fondo

Marina

Paredes

Melamina
Azul Azafata

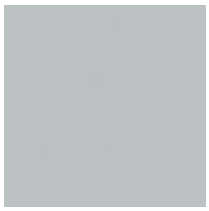

Melamina
Gris

Suelos

Linoleum Corn

Antindeslizante
Gris Cemento

Techo

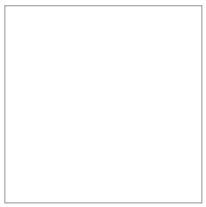

Formica
Blanco

+

Acero Inox
Satinado

CARACTERÍSTICAS: Con iluminación en botonera. Con rinconera recta.

TECHO: Formica y Acero inox. Satinado.

PERFILERÍA: Acero inox. satinado.

SUELO: Linoleum

PAREDES: Melamina

PASAMANOS: Tubular curvo en acero inox. incluido en precio

Nota: Modelo cabina disponible solo a partir de 450 kg

Ice

Paredes

Acero
inox. Pulido

Acero
inox. Canvas

Suelos

Silestone
Blanco Norte

Silestone
Stellar Negro

Techo

Acero Inox
Satinado

+

Acero Inox
Pulido

CARACTERÍSTICAS: Con iluminación en botonera. Con rinconera recta.

TECHO: Acero inox. y Acero inox. Pulido.

PERFILERÍA: Acero inox. Satinado.

SUELO: Silestone

PAREDES: Acero inox. Satinado.

PASAMANOS: Tubular curvo en acero inox. incluido en precio

Nota: Modelo cabina disponible solo a partir de 450 kg

101

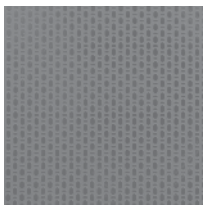

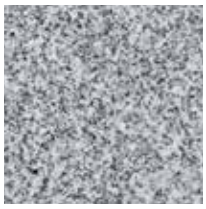

Acabados de cabina

Paredes

Skinplates

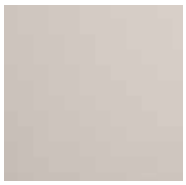

- Blanco
- Crema
- Acero Inox.
- Simil Inox.

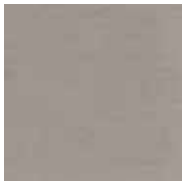

Melaminas

- Crema
- Haya
- Cerezo
- Gris

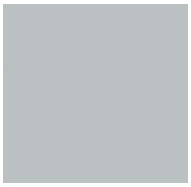

Color System – Formica

- Chocolate
- Roble Ceniza
- Pino Cervino

Aceros

- Satinado
- Cuero
- Canvas
- Lino

Maderas – Formica

- Seringa
- Arena Petrea
- Azul Glaciar
- Azul China
- Caribe Microdot

Cristal

- Cristal
- Cristal con vinilo adhesivo

- Haya
- Haya de Saboya
- Cerezo
- Erable Ambar
- Burnt Strand
- Punga

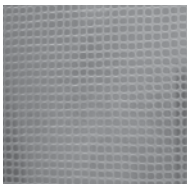

Chapa pintada

- RAL 2003
- RAL 5021
- Azul Azafata
- Verde Ecológico

Colores chapa también disponibles:

RAL 3540 RAL 7023 RAL 5015

Suelos

4,5 Kg/m² - Goma círculos

Gris

Azul

Negro

4,5 Kg/m² - Goma Antideslizante

Beige

Rosa

Gris

Azul

Negro

4,5 Kg /m² - Linoleum

Corn

Marrón

Grey Quartz

Gris oscuro

Negro

50 Kg /m² Piedra artificial

Blanco Norte

Beige Dafne

Gris Expo

Cemento SPA

Stellar Negro

56 Kg/m² - Granito

Blanco Cristal

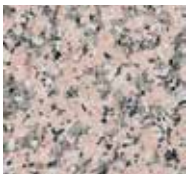
Rosa Porriño

Azul Labrador

Gris Perla

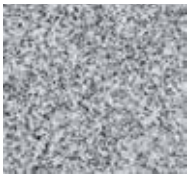
Gris Quintana

Negro Intenso

Negro Sudáfrica

Otros

12 Kg/m²
Acero Inox. antideslizante

6 Kg/m²
Aluminio Damero

36 Kg/m²
Chapa estriada

Los colores aquí representados pueden variar según el medio donde se impriman. Por tanto, Raloe no se hace responsable de las variaciones del color.

Disposiciones decorativas

Espejos

Pared lisa

Pared con separación

1/2

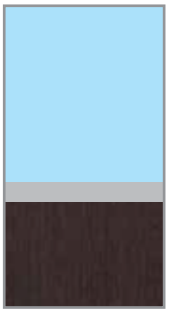

3/4

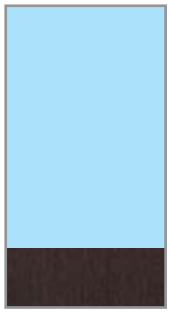

Pared sin separación

Espejo entero

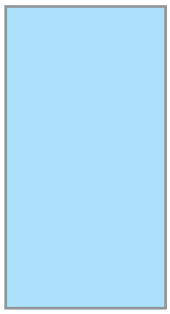

Espejo lama

Longitud de la pared

< 900 mm	2 Lamas
900 - 1.400 mm	3 Lamas
1.400 - 1.800 mm	4 Lamas
1.800 - 2.250 mm	5 Lamas
> 2.250 mm	6 Lamas

Frontis en puertas

Espejo perimetral

Omega Inox.

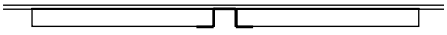

Góndola aluminio

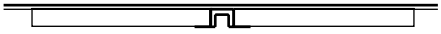

Entrecalle recta (melamina, laminado o inox.)

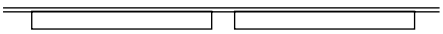

El perfil decorativo acompaña al espejo. Acabados espejo:
Plata, bronce, blanco o envejecido.

Bajotechos

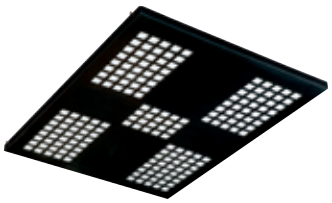

Tipo 1

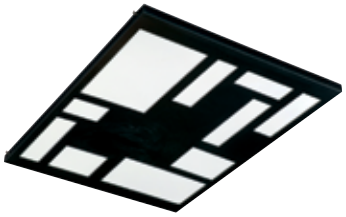

Tipo 3

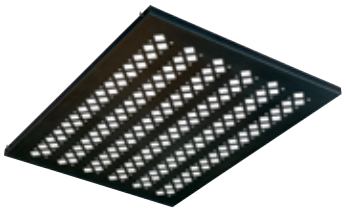

Tipo 4

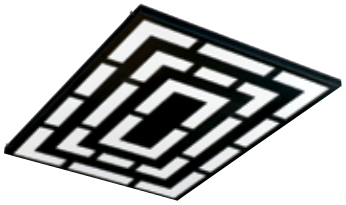

Tipo 5

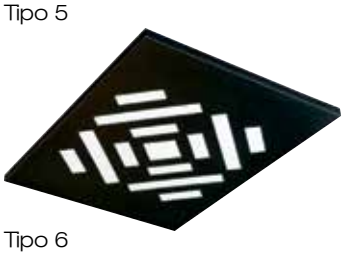

Tipo 6

Cristal Matizado

Inox. con halógenos

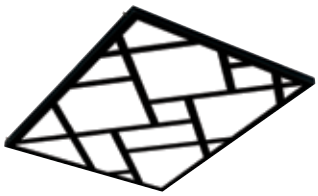

Arte

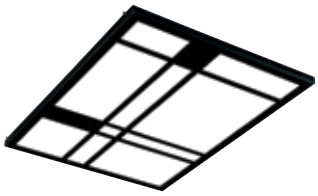

Mondrian

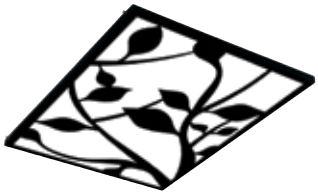

Natura

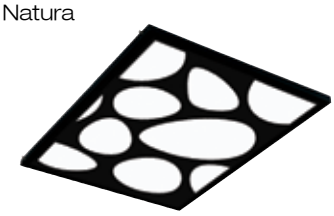

Stones

Skinplate con halógenos

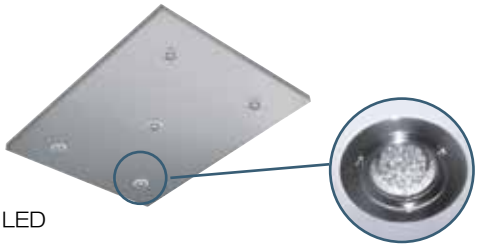

LED

Pasamanos

Tubular curvo inox pulido y satinado, oro y negro

Tubular recto inox pulido

Rectangular inox y en negro

Techos disponibles tanto en skinplate como en acero iinox.

Botoneras

Cabina

Estandar

Longitud:
1960 mm

Iluminación

Nota: La botonera de superficie con Iluminación se puede poner en cualquier tipo de cabina.

Serie Epsilon

De cristal

Rellano

Con grabado sobre acero

Con placa transparente

Tipo pasamanos

Displays

LCD mini
52x42 mm
(Standard)

TFT Color 3,5”
70 x 53 mm

TFT Color 5,6”
119 x 91 mm

Pulsadores

SCHAEFER

IBST

Bas 120

Epsilon

B 50 Q

RT42

Componentes

Raloe cuenta con más de **15.000 referencias.**

Stock aproximado **3,5 mill. de €.**

Servicio de entrega **24 horas.**

MEILLER TÜREN
fermator
Carlos Silva S.A.
sprinte
Move your lift
CEDES
Lester CONTROLS
Gervall
ALBERTO SASSI ASTOR HIGHER LIFT TECHNOLOGY
ALJO
EMESA
MORIS
LEROY SOMER
GMV
PFEIFER DRAKO
COAM
Savera
SCHAEFER
Hidral
NEWLIFT
SLC
BUCHER HYDRAULICS
ZIEHL-ABEGG
TECHNOLIFT

La Calidad, nuestro objetivo

En Raloe hemos trabajado durante los últimos años en la adaptación de nuestros ascensores a las necesidades de nuestros clientes, así como en todo tipo de soluciones y huecos. Hoy en día contamos con más de 8 exenciones de norma para dar cobertura a las necesidades de cualquier instalación.

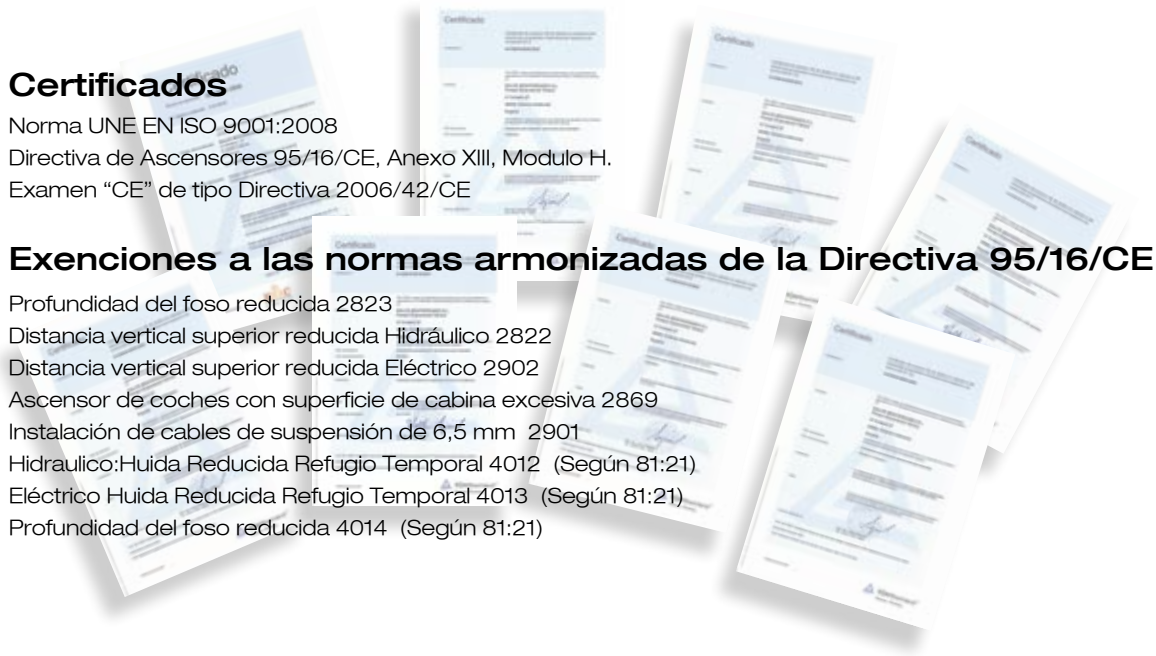

Certificados

Norma UNE EN ISO 9001:2008
Directiva de Ascensores 95/16/CE, Anexo XIII, Modulo H.
Examen “CE” de tipo Directiva 2006/42/CE

Exenciones a las normas armonizadas de la Directiva 95/16/CE

Profundidad del foso reducida 2823
Distancia vertical superior reducida Hidráulico 2822
Distancia vertical superior reducida Eléctrico 2902
Ascensor de coches con superficie de cabina excesiva 2869
Instalación de cables de suspensión de 6,5 mm 2901
Hidraulico:Huida Reducida Refugio Temporal 4012 (Según 81:21)
Eléctrico Huida Reducida Refugio Temporal 4013 (Según 81:21)
Profundidad del foso reducida 4014 (Según 81:21)

IP XX GRADO DE PROTECCIÓN IP

Los equipos diseñados para trabajo en ambientes hostiles deben cumplir con ciertos estándares que aseguren su robustez y permitan al usuario saber hasta dónde pueden llegar en su utilización.
El sistema de clasificación IP proporciona un medio de clasificar el grado de protección de sólidos (como polvo) y líquidos (como agua) que el equipo debe reunir. El sistema es reconocido en la mayoría de los países y está incluido en varios estándares, incluyendo el IEC 60529.

Primera Cifra			Segunda Cifra	
IP	Protección contra contactos eléctricos directos	Protección contra penetración de cuerpos sólidos extraños	IP	Protección contra penetración de agua
0	Ninguna protección	Ninguna protección	0	Ninguna protección
1	Penetración mano	Cuerpos ø > 50 mm	1	Goteo vertical
2	Penetración dedo ø > 12 mm y 80 mm de longitud	Cuerpos ø > 12,5 mm	2	Goteo desviado 15° de la vertical
3	Penetración herramienta	Cuerpos ø > 2,5 mm	3	Lluvia. Goteo desviado 60° de la vertical
4	Penetración alambre	Cuerpos ø > 1 mm	4	Proyecciones de agua en todas direcciones
5	Igual que 4	Puede penetrar polvo en cantidad no perjudicial	5	Chorros de agua en todas direcciones
6	Igual que 4	No hay penetración de polvo	6	Fuertes chorros de agua en todas direcciones

Normativa

Directiva Ascensores 95/16/CE

EN 81.1	Reglas de seguridad para la construcción e instalación de ascensores eléctricos.	EN 81.2	Reglas de seguridad para la construcción e instalación de ascensores hidráulicos.
EN 81.1:A1	Requisitos para la inclusión de software/sistema electrónico programable y su utilización en funciones de seguridad eléctrica. Ascensores eléctricos.	EN 81.2:A1	Requisitos para la inclusión de software/sistema electrónico programable y su utilización en funciones de seguridad eléctrica. Ascensores hidráulicos.
EN 81.1:A2	Requisitos para ascensores sin cuarto de máquinas eléctricos.	EN 81.2:A2	Requisitos para ascensores sin cuarto de máquinas hidráulicos.
EN 81.1:A3	Requisitos para la protección contra movimientos incontrolados de la cabina. Ascensores eléctricos.	EN 81.2:A3	Requisitos para la protección contra movimientos incontrolados de la cabina. Ascensores hidráulicos.
EN 81.21	Reglas de seguridad para la construcción e instalación de ascensores. Ascensores para el transporte de personas y carga. Ascensores nuevos de pasajeros y cargas en edificios existentes.		
EN 81.28	Alarmas a distancia para ascensores de pasajeros y pasajeros y cargas.	EN 81.58	Ensayo de resistencia al fuego de las puertas de piso (*)

(*)

Tipo	Designación	Periodo (min.)	Explicación
Integridad	E (PF)	30, 60, 120 (otros)	Se mide la no presencia de llamas en la cara no expuesta de la puerta. Nomenclatura: E-XXX (EN 81-58), PF-XXX (España, Francia, Bélgica y UK), A-XX (Suiza).
Aislamiento	EI (RF)	30, 60, 120 (otros)	Se mide la temperatura mediante termopares en la cara no expuesta de la puerta. Nomenclatura: EI-XX (EN 81-58), RF-XX (España y UK), REI-XX (Italia), A-XX (Suecia), EI-XX (Rusia) y F-90 (Alemania).
Radiación	EW	30, 60, 120 (otros)	Se mide la irradiación desde la puerta a un punto situado a un metro de distancia del centro de la puerta.

EN 81.70	Accesibilidad a los ascensores de personas, incluyendo personas con discapacidad. Esta norma propone 3 niveles de accesibilidad diferentes: **tipo1, tipo 2 y tipo 3.**	EN 81.71: 2005	Ascensores resistentes al vandalismo. Categoría de protección 1 ó 2, según grado de vandalismo de la instalación.

Tipo 1: La cabina podrá albergar una silla de ruedas manual, o propulsada eléctricamente de clase A.

Tipo 2: La cabina podrá albergar una silla de ruedas y un acompañante. La silla de ruedas podrá ser manual o eléctrica de clases A o B.

Tipo 3: La cabina podrá albergar una silla de ruedas y otros usuarios. La silla de ruedas podrá ser manual o eléctrica de clases A, B ó C. También permite girar dentro de la cabina las sillas A, B y a las personas con ayudas para caminar (andadores con ruedas…)

Tipos de sillas de ruedas (Según EN 12184):

- ***Clase A:*** *Compacta, fácil de manejar. Silla de ruedas no necesariamente capaz de sortear los obstáculos al aire libre.*
- ***Clase B:*** *Sillas de ruedas lo suficientemente compacta y maniobrable para algunos ambientes interiores y capaz de salvar algunos obstáculos al aire libre.*
- ***Clase C:*** *Sillas de ruedas, habitualmente de gran tamaño, no necesariamente para uso en interiores, pero capaz de viajar distancias más largas y sortear obstáculos al aire libre.*

EN 81.72	Ascensores contra incendios	EN 81.73	Comportamiento de los ascensores en caso de incendio.

VDI 4707	Eficiencia energética en ascensores	VDI 2566-2	Diseño acústico para ascensores sin cuarto de máquinas.

Exámenes de diseño de la Directiva Máquinas 2006/42/CE

Domestic Lift: 0041-MD-RAL001-11-GBR
MyDomestic: IMQ CN396DM

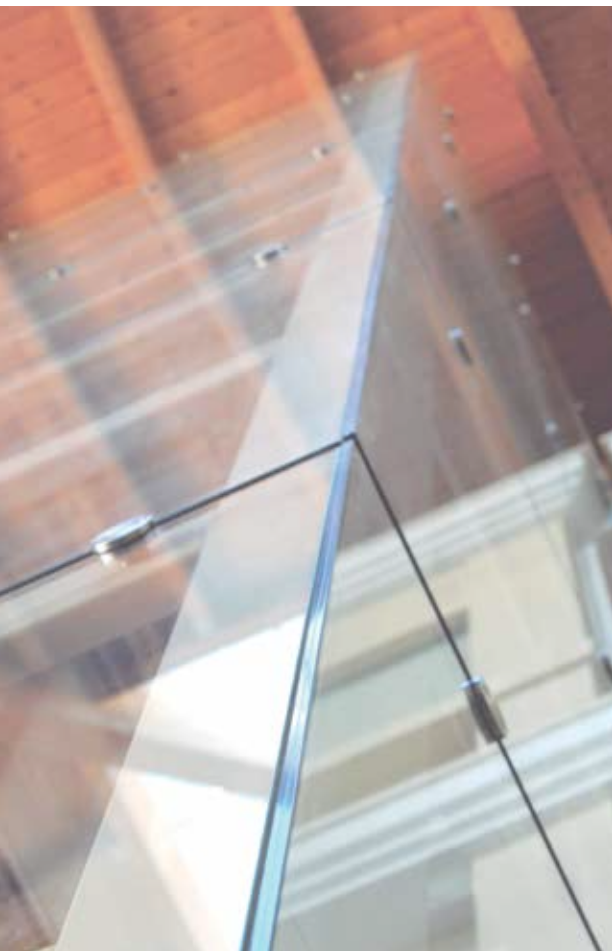

España

Madrid
C/ Arboleda 18, Nave L
28031 Madrid
Telf.: (+34) 913 013 720
Fax: (+34) 913 013 721

Valencia
C/ Coeters,27
46980 Paterna
Telf.: (+34) 961 345 360
Fax: (+34) 961 345 361

Barcelona
C/ Montserrat Roig 56
08908 L´Hospitalet
Telf.: (+34) 932 643 910
Fax: (+34) 932 643 911

Francia

Almacén logístico
Parc Actilo, 10 Rue Gustave Eiffel
95190, Goussainville

Reino Unido

Almacén logístico
Ball Mill Top Business Park
Hallow, Worcester WR2 6PD

Alemania

Berlin
Almacén logístico

Polonia

F.U.H. PETAKK
ul. Mikołaja Ryńskiego 10
87-213 Ryńsk

RALOE

Oficina Central España
C/ Coeters,27
46980 Paterna (Valencia)

Tel: (+34) 961 345 350
Fax: (+34) 961 345 351
E-mail: comercial@raloe.com

Tel: (+34) 961 345 379

Tel: (+33) 0 183 836 040

Tel: (+34) 933 369 428

Tel: (+48) 600 – 830 850
Tel: (+48) 519 – 368 783

Export:
Fax: (+34) 961 345 351
E-mail: export@raloe.com

www.raloe.com

012015